Swivellink®

INTELLIGENTLY DESIGNED

PRODUKTKATALOG

Swivellink®
INTELLIGENTLY DESIGNED

Das Swivellink® Produkt wurde ursprünglich entwickelt, um eine ergonomische und robuste Lösung für die Montage von Startschaltern an sondergefertigten Industriemaschinen bereitzustellen. Das Ziel war es, den teuren Schalter zu schützen und das Schnelltrennkabel intern zu verlegen, denn ein einfacher Kabelbruch oder ein beschädigter Schalter kann zu kostspieligen Stillstandzeiten in der Produktion führen. Ursprünglich wurde das Produkt nicht zum Verkauf, sondern als interne Lösung für ein Problem in unseren Produktionsstraßen entwickelt. Doch aufgrund seiner Einzigartigkeit verkaufte sich das Produkt praktisch von selbst.

Nachdem sich das Produkt im Markt etabliert hatte, fanden wir neue und kreative Möglichkeiten für die Lösung weiterer Probleme. Wir fügten Lösungen für Kameras und Sensoren hinzu und ergänzten das Angebot durch kleinere und leichtere Kameras (XS-Serie), Monitorhalterungen, Tischsockel für die schnelle Montage von Werkbanken und Tischen sowie Robotergreifersysteme. Unsere gesamte Reihe von Montageprodukten ist heute mit metrischen und englischen Maßangaben verfügbar.

Im Rahmen seiner Bereitstellung kreativer Automatisierungsprodukte hat Swivellink® weitere Automatisierungslösungen entwickelt. Eine dieser Lösungen ist das modulare Fördersystem Swivellink® Conveyor. Diese Conveyor-in-a-Box-Lösung ist für einen Bruchteil der üblichen Kosten erhältlich, kann weltweit verschickt und vom Endkunden bedarfsgerecht zusammengebaut werden.

Eine weitere innovative Lösung ist das Stronguard® Schutzsystem, das die Problematik mangelnder Robustheit und langer Herstellungszeiten von Abdeckungen/Zäunen für industrielle Anwendungen löst. Unser modular ausgeführtes Schutzsystem ist in einzelnen, leicht zusammenfügbaren Segmenten erhältlich, sodass Endverbraucher mit einem gebrauchsfertigen Produkt eine anwendungsspezifische Konstruktion erzielen können. Diese Schutzabdeckungen und Einzäunungen sind äußerst robust und können den rauesten Industrieanwendungen standhalten.

Die Swivellink® Produktreihe wird heute weltweit vertrieben und hat sich in Hunderten von verschiedenen Anwendungen in allen Industriebereichen bewährt. Unser Ziel ist die Entwicklung intelligenter und flexibler Produktreihen für die Lösung Ihrer Automatisierungsaufgaben. Die Möglichkeiten für Ihre Montagelösungen sind endlos.

Inhaltsverzeichnis

Montagelösungen s. 5
Unsere Montagelösungen sind weltweit die bevorzugte Methode für die Montage von Kameras, Beleuchtungen und Sensoren.

Sockel, Gelenke und Verbindungen ..... s. 6
Halteplatten ..... s. 7
Zusätzliche Produkte ..... s. 11
Grundbausätze ..... s. 12
Technische Daten ..... s. 13
Konfiguration einer Montagelösung ..... s. 15

EOAT-Greiferwerkzeuge s. 17
Die EOAT-Technik (End-of-Arm-Tooling) bietet eine flexible Lösung für die robotische Materialhandhabung.

Überblick ..... s. 17
Produkttabelle ..... s. 18

Fördersystem-Bausatz s. 19
Der Swivellink Fördersystem-Bausatz ist ein einzigartiges Produkt für die schnelle und einfache Konstruktion einer Förderanlage.

Überblick ..... s. 19
Produkttabelle ..... s. 20
Leitfaden für die Motordimensionierung ..... s. 21

Stronguard s. 23
Stronguard ist eine Reihe von Schutzvorrichtungen, die sich durch ihre modulare Konstruktion und hohe Robustheit auszeichnen.

Überblick ..... s. 23
Wahl der richtigen Schutzvorrichtung ..... s. 24
Produkttabelle ..... s. 25
Technische Daten ..... s. 26

Swivellink® BIETET EINZIGARTIGE LÖSUNGEN

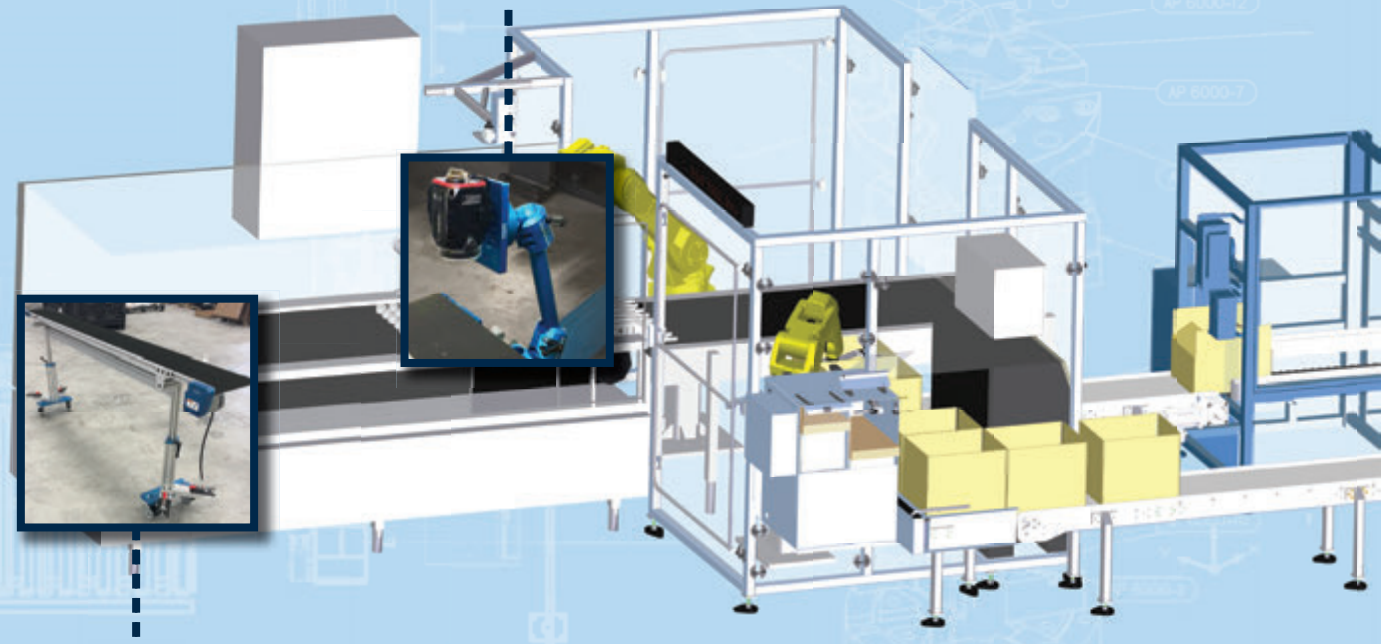

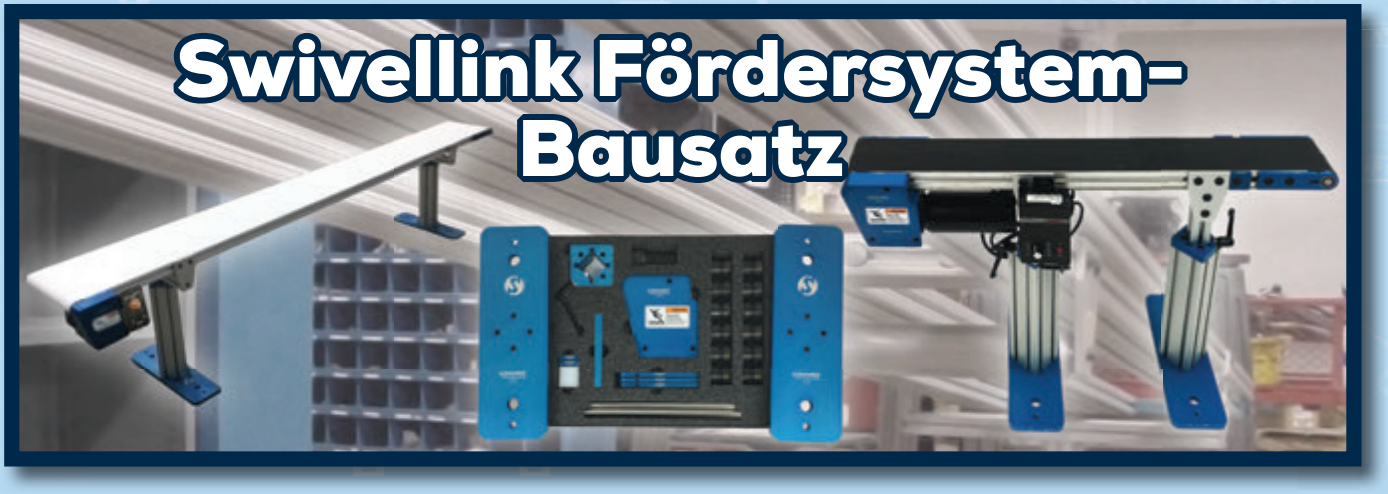

Lösungen für ihre Automatisierungsaufgaben!

Swivellink® Montagelösungen

MONTAGELÖSUNGEN FÜR DIESE BEKANNTEN MARKEN!

*Alle Logos sind das geistige Eigentum ihrer jeweiligen Inhaber.

Eine aktuelle Liste aller Marken und Platten finden Sie unter Brand Match auf unserer Website!

Sockel, Gelenke und Verbindungen

Englisch		Metrisch	
Art.-Nr.	**Beschreibung**	**Art.-Nr.**	**Beschreibung**
Bases			
AFSB-1	Kugelsockel, Standard	SLM-1	Kugelsockel, Standard
AFSB-1XS	Kugelsockel, klein	SLM-1XS	Kugelsockel, klein
AFSB-1HD	Kugelsockel, Schwerausführung	----	----
Gelenke			
AFSB-2	Gelenk, Standard	SLM-2	Gelenk, Standard
AFSB-290	T-Gelenk, Standard	SLM-290	T-Gelenk, Standard
AFSB-2XS	Gelenk, klein	SLM-2XS	Gelenk, klein
AFSB-290XS	T-Gelenk, klein	SLM-290XS	T-Gelenk, klein
AFSB-2HD	Gelenk, Schwerausführung	----	----
AFSB-2-2XS	Kupplung	SLM-2-2XS	Kupplung
Verbindungen			
AFSB-3-2	Verbindung, 2"	SLM-3-50	Verbindung, 50 mm
AFSB-3-4	Verbindung, 4"	SLM-3-100	Verbindung, 100 mm
AFSB-3-6	Verbindung, 6"	SLM-3-150	Verbindung, 150 mm
AFSB-3-8	Verbindung, 8"	SLM-3-200	Verbindung, 200 mm
AFSB-3-12	Verbindung, 12"	SLM-3-300	Verbindung, 300 mm
AFSB-3T	T-Verbindung	SLM-3T	T-Verbindung
AFSB-3-2XS	Verbindung, 2", klein	SLM-3-50XS	Verbindung, 50 mm, klein
AFSB-3-4XS	Verbindung, 4", klein	SLM-3-100XS	Verbindung, 100 mm, klein
AFSB-3XST	T-Verbindung, klein	SLM-3XST	T-Verbindung, klein
AFSB-3-4HD	Verbindung, 4", Schwerausführung	----	----
AFSB-3-6HD	Verbindung, 6", Schwerausführung	----	----

Erzeugen Sie Ihre eigene Swivellink-Halterung!

Swivellink® Montagelösungen

Halteplatten

Englisch		Metrisch		
Art.-Nr.	Wird montiert an	Art.-Nr.	Wird montiert an	Passend für folgende Produkte
Advanced Illumination				
AFSB-660-AI	AFSB-1, AFSB-1XS	SLM-660-AI	SLM-1, SLM-1XS	Advanced Illumination AL116, AL126, AL143, AL150, AL179, AL295, AL4424, AL4554, AL46120, DL085, DL110, DL37100, DL38144, LL174, LL5806 und LL6324
AFSB-661-AI-RL	AFSB-1, AFSB-1XS	SLM-661-AI-RL	SLM-1, SLM-1XS	Advanced Illumination RL113, RL127, RL169, RL1424, RL1660, RL2316, RL3536, RL3940, RL5064 und RL36120.
AFSB-662-AI-FX	AFSB-1, AFSB-1XS	SLM-662-AI-FX	SLM-1, SLM-1XS	Advanced Illumination FX0808
AFSB-663XS-AI	AFSB-1XS	SLM-663XS-AI	SLM-1XS	Advanced Illumination AL116, AL126, AL143, AL295, DL072, DL104, DL2449 und DL331
Allied Vision				
AFSB-500XS-D-GB	AFSB-1XS	SLM-500XS-D-GB	SLM-1XS	Prosilica GC2450 und Prosilica GE1650
AFSB-550-K-CVIV	AFSB-1, AFSB-1XS	SLM-550-K-CVIV	SLM-1, SLM-1XS	Prosilica GE1650
AFSB-560-D-AMT	AFSB-1, AFSB-1XS	SLM-560-D-AMT	SLM-1, SLM-1XS	Prosilica GE1650
AFSB-575XS-IDS-CP	AFSB-1XS	SLM-575XS-IDS-CP	SLM-1XS	Prosilica GE1650
Allen Bradley				
AFSB-621-L300	AFSB-1, AFSB-1XS	SLM-621-L300	SLM-1, SLM-1XS	Allen Bradley 440L Lichtgitterleisten
Balluff				
AFSB -585-BVS-E	AFSB-1, AFSB-1XS	SLM -585-BVS-E	SLM-1, SLM-1XS	Balluff BVS-E Sensor
Banner				
AFSB-4	AFSB-2, AFSB-290	SLM-4	SLM-2, SLM-290	Schaltersockel mit Anschlussgewinde M30 x 1,5 mm
AFSB-5	AFSB-1, AFSB-1XS	SLM-5	SLM-1, SLM-1XS	Banner Flächenlicht, 70 mm, LE-550IQ
AFSB-521-C-DI	AFSB-1, AFSB-1XS	SLM -521-C-DI	SLM-1, SLM-1XS	Banner Luminescence Q26PLUMQ5
AFSB-530-B-P4	AFSB-1, AFSB-1XS	SLM-530-B-P4	SLM-1, SLM-1XS	Banner P4 Vision-Sensoren P40RS-P-BC0C, P40RS-G-BCBD und VE-Serie
AFSB-531XS-B-PP	AFSB-1XS	SLM-531XS-B-PP	SLM-1XS	Banner PP-Kamera
AFSB-532-B-IVU	AFSB-1, AFSB-1XS	SLM-532-B-IVU	SLM-1, SLM-1XS	Banner iVu-Serie
AFSB-535XS-B-ACA2500	AFSB-1XS	SLM-535XS-B-ACA2500	SLM-1XS	Banner Luminescence Q26PLUMQ5
AFSB-560-D-AMT	AFSB-1, AFSB-1XS	SLM-560-D-AMT	SLM-1, SLM-1XS	Banner Luminescence Q26PLUMQ5
AFSB-631-LEDRA70	AFSB-1, AFSB-1XS	SLM -631-LEDRA70	SLM-1, SLM-1XS	Banner Flächenlicht LEDRA70 und LEDRA70XD5
AFSB-632-WLS28-285X	AFSB-1, AFSB-1XS	SLM-632-WLS28-285X	SLM-1, SLM-1XS	Banner WLS28 Lichtband - ohne Schalter, 145 mm lang, ohne Schalter, 285 mm lang und mit EIN/AUS-Schalter, 145 mm lang
Basler				
AFSB-510XS-S-XC56	AFSB-2XS, AFSB-2XS90, AFSB-2-2XS	SLM-510XS-S-XC56	SLM-2XS, SLM-2XS90, SLM-2-2XS	Basler ACA640-90GM, ACA1300-60GM und ACA2500-14GM
AFSB-535XS-B-ACA2500	AFSB-1XS	SLM-535XS-B-ACA2500	SLM-1XS	Basler 2CL, 2CL C, 2CL CS, GIGE C, GIGE CS, USB3 C und USB3 CS.
Baumer				
AFSB -580-B-VS	AFSB-1, AFSB-1XS	SLM -580-B-VS	SLM-1, SLM-1XS	Baumer Vision Sensoren CS100, ID100, ID110, XC100, XC200, XF100, XF200 und VCXG-32M
AFSB-660-AI	AFSB-1, AFSB-1XS	SLM-660-AI	SLM-1, SLM-1XS	Baumer Poscon OXE7.E25T
CCS America				
AFSB-500XS-D-GB	AFSB-1XS	SLM-500XS-D-GB	SLM-1XS	QBR-109028-47/-52/-66/-IR95/-SW
AFSB-520XS-C-DMIC	AFSB-1XS	SLM-520XS-C-DMIC	SLM-1XS	QLA-074050-47-52-66-SW
AFSB -580-B-VS	AFSB-1, AFSB-1XS	SLM -580-B-VS	SLM-1, SLM-1XS	LN-60SW-HK-STK
AFSB-650-HPD100-150	AFSB-1, AFSB-1XS	SLM-650-HPD100-150	SLM-1, SLM-1XS	CCS Kuppellicht HPD-100 und HPD-150. Passt auch für CCS Ringlichter HPR-100, HPR-150, HPR-200 und HPR2-100RD

Halteplatten

Englisch		Metrisch		
Art.-Nr.	Wird montiert an	Art.-Nr.	Wird montiert an	Passend für folgende Produkte
Cognex				
AFSB-5	AFSB-1, AFSB-1XS	SLM-5	SLM-1, SLM-1XS	Cognex Checker 100, Dataman 100/200, Insight 5000 (5100, 5100C, 5400, 5400C, 5403, 5604, 5605, 5705), DVT Legend 500
AFSB-520XS-G-DMIC	AFSB-1XS	SLM-520XS-G-DMIC	SLM-1XS	Cognex Dataman 100/150/200/260/500, Insight Micro, Insight 1 100, 4GX und Checker 200.
AFSB-521-C-DI	AFSB-1, AFSB-1XS	SLM -521-C-DI	SLM-1, SLM-1XS	Cognex Dataman 300, Insight 7000, Insight 7600 und Insight 7800
AFSB-522XS-G-DM5060	AFSB-2XS, AFSB-2XS90, AFSB-2-2XS	SLM-522XS-G-DM5060	SLM-2XS, SLM-2XS90, SLM-2-2XS	Cognex Dataman 50 und Dataman 60 Serie
AFSB-523-C-I2000	AFSB-1, AFSB-1XS	SLM-523-C-I2000	SLM-1, SLM-1XS	Cognex Insight 2000, Insight 8000 und Dataman 260 Serie
AFSB-535XS-B-ACA2500	AFSB-1XS	SLM-535XS-B-ACA2500	SLM-1XS	Cognex GigE CIC-300, CIC-1300, CIC-2000-60, CIC-4000, CIC-5MR/5000 und CIC-10MR Kameras
AFSB-560-D-AMT	AFSB-1, AFSB-1XS	SLM-560-D-AMT	SLM-1, SLM-1XS	Cognex CIC-5000 GigE Kameras
Dalsa				
AFSB-5	AFSB-1, AFSB-1XS	SLM-5	SLM-1, SLM-1XS	Dalsa BOA Kameras
AFSB-500XS-D-GB	AFSB-1XS	SLM-500XS-D-GB	SLM-1XS	Dalsa Genie M1600, BOA BVS-064
AFSB -580-B-VS	AFSB-1, AFSB-1XS	SLM -580-B-VS	SLM-1, SLM-1XS	Dalsa BOA Spot Kameras
Datalogic				
AFSB-510XS-S-XC56	AFSB-2XS, AFSB-2XS90, AFSB-2-2XS	SLM-510XS-S-XC56	SLM-2XS, SLM-2XS90, SLM-2-2XS	Datalogic MX-U Serie
AFSB-560-D-AMT	AFSB-1, AFSB-1XS	SLM-560-D-AMT	SLM-1, SLM-1XS	Datalogic A20, M1XX ohne Halterung, Halterungen der M1/M2/M3XXT Serie mit metrischen und Zollbohrungen, M2XX/M3XX/T Serie ohne Halterung und MX-E Serie.
AFSB-561-D-MATRIX	AFSB-1, AFSB-1XS	SLM-561-D-MATRIX	SLM-1, SLM-1XS	Datalogic Matrix 210, 300, 410 und 450
AFSB-580-B-VS	AFSB-1, AFSB-1XS	SLM-580-B-VS	SLM-1, SLM-1XS	Datalogic DS2100N Kameras
AFSB-585-BVS-E	AFSB-1, AFSB-1XS	SLM-585-BVS-E	SLM-1, SLM-1XS	Datalogic TL46 Serie
GoPro				
AFSB-570XS-GP	AFSB-2XS, AFSB-2XS90, AFSB-2-2XS	SLM-570XS-GP	SLM-2XS, SLM-2XS90, SLM-2-2XS	GoPro Kamera
IDS/Sentech				
AFSB-550-K-CVIV	AFSB-1, AFSB-1XS	SLM-550-K-CVIV	SLM-1, SLM-1XS	UI-3060CP-C-HQ
AFSB-575XS-IDS-CP	AFSB-1XS	SLM-575XS-IDS-CP	SLM-1XS	UI-3060CP-C-HQ, IDS GigE UEye CP, IDS USB3 uEye Cp Kameras und Sentech HD (mit Gehäuse) Kameras
IFM				
AFSB-540-IFM	AFSB-1, AFSB-1XS	SLM-540-IFM	SLM-1, SLM-1XS	IFM O2V100 Serie, O2D220 Serie, O3D200/201 und O1D100 Serie
Imaging Source				
AFSB-510XS-S-XC56	AFSB-2XS, AFSB-2XS90, AFSB-2-2XS	SLM-510XS-S-XC56	SLM-2XS, SLM-2XS90, SLM-2-2XS	DXK23F274, DXK23F445, DXK23F618, DXK23FM021, DXK23FP031, DXK23FV024, DXK23G274, DXK23G445, DXK23G618, DXK23GM021, DXK23GP031, DXK23GV024, DXK23GX174, DXK23U274, DXK23U445, DXK23U618, DXK23UM021, DXK23UP031, DXK23UV024, DXX21BF04-Z2.H, DXX31BF03-Z2.H
AFSB-521-C-DI	AFSB-1, AFSB-1XS	SLM-521-C-DI	SLM-1, SLM-1XS	DFKAFU130-L53, DXK23F274, DXK23F445, DXK23F618, DXK23FM021, DXK23FP031, DXK23FV024, DXK23G274, DXK23G445, DXK23G618, DXK23GM021, DXK23GP031, DXK23GV024, DXK23GX174, DXK23U274, DXK23U445, DXK23U618, DXK23UM021, DXK23UP031, DXK23UV024, DXX21BF04-Z2.H, DXX31BF03-Z2.H
AFSB-535XS-B-ACA2500	AFSB-1XS	SLM-535XS-B-ACA2500	SLM-1XS	DFKAFU130-L53, DXK23F274, DXK23F445, DXK23F618, DXK23FM021, DXK23FP031, DXK23FV024, DXK23G274,DXK23G445, DXK23G618, DXK23GM021, DXK23GP031, DXK23GV024, DXK23GX174, DXK23U274, DXK23U445, DXK23U618, DXK23UM021, DXK23UP031, DXK23UV024, DXX21BF04-Z2.H, DXX31BF03-Z2.H
AFSB-550-K-CVIV	AFSB-1, AFSB-1XS	SLM-550-K-CVIV	SLM-1, SLM-1XS	DFKAFU050-L34, DFKECU010-M12, DXK22AUC03, DXK22BUC03, DXK24UJ003, DXK24UP031, DXK42AUC03, DXK42BUC03, DXK72AUC02, DXK72BUC02
AFSB-560-D-AMT	AFSB-1, AFSB-1XS	SLM-560-D-AMT	SLM-1, SLM-1XS	DFKAFU130-L53, DXK23F274, DXK23F445, DXK23F618, DXK23FM021, DXK23FP031, DXK23FV024, DXK23G274, DXK23G445, DXK23G618, DXK23GM021, DXK23GP031, DXK23GV024, DXK23GX174, DXK23U274, DXK23U445, DXK23U618, DXK23UM021, DXK23UP031, DXK23UV024, DXX21BF04-Z2.H, DXX31BF03-Z2.H
AFSB-575XS-IDS-CP	AFSB-1XS	SLM-575XS-IDS-CP	SLM-1XS	DXKZ12GP031, DXKZ30GP031

Swivellink® Montagelösungen

Halteplatten

Englisch		Metrisch		
Art.-Nr.	Wird montiert an	Art.-Nr.	Wird montiert an	Passend für folgende Produkte
JAI				
AFSB-500XS-D-GB	AFSB-1XS	SLM-500XS-D-GB	SLM-1XS	QBR-109208-47/-52/-66/-IR95/-SW
AFSB-535XS-B-ACA2500	AFSB-1XS	SLM-535XS-B-ACA2500	SLM-1XS	CV-A1, CV-A1-UV
Keyence				
AFSB-5	AFSB-1, AFSB-1XS	SLM-5	SLM-1, SLM-1XS	Keyence IV- 500/150/2000 Vision Sensoren
AFSB-520XS-C-DMIC	AFSB-1XS	SLM-520XS-C-DMIC	SLM-1XS	Keyence CA-HX048-C, CA-HX048-M, CA-HX500C und CA-HX500M
AFSB-550-K-CVIV	AFSB-1, AFSB-1XS	SLM-550-K-CVIV	SLM-1, SLM-1XS	Keyence CV-035/CV-200 mit oder ohne Halterung, CV-S200, CV-S035, CV-H500C, CV-500M, IV150, IV500, IV2000 und Adapter für Wandmontage. Passt auch für Keyence CA-HX200M, CA-HX500M, XG-035C, XG-035M, XG-200C, XG-200M, XG-H200M und SR-D100
AFSB-551XS-K-SR650-750	AFSB-1XS	SLM-551XS-K-SR650-750	SLM-1XS	Keyence Barcode-Lesegeräte SR650, SR650HA, SR651, SR750, SR750HA, SR751, SR752 und SR1000.
AFSB-552XS-K-IVG	AFSB-1XS	SLM-552XS-K-IVG	SLM-1XS	Keyence IV-G Serie, CA-HX048C und CA-HX048M
AFSB-575XS-IDS-CP	AFSB-1XS	SLM-575XS-IDS-CP	SLM-1XS	XG-H2100M, CA-H2100C, CA-H2100M
AFSB-650-HPD100-150	AFSB-1, AFSB-1XS	SLM-650-HPD100-150	SLM-1, SLM-1XS	Keyence Ringlicht CA-DRW10X
AFSB-661-AI-RL	AFSB-1, AFSB-1XS	SLM-661-AI-RL	SLM-1, SLM-1XS	Keyence CA-DRW5X Ringlicht
LMI				
AFSB-571-G-2320	AFSB-1, AFSB-1XS	SLM-571-G-2320	SLM-1, SLM-1XS	Gocator Modelle 2320 und 2330
AFSB-572-G-2340	AFSB-1, AFSB-1XS	SLM-572-G-2340	SLM-1, SLM-1XS	Gocator Modelle 2330, 2340, 2350, 2370 und 2380
Metaphase				
AFSB-640-M	AFSB-1	SLM-640-M	SLM-1	Metaphase Lineares Exolight ISO-19 und ISO-23
AFSB-641-M	AFSB-1	SLM-641-M	SLM-1	Metaphase Lineares Exolight ISO-14
AFSB-642-M	AFSB-1	SLM-642-M	SLM-1	Metaphase Lineares Exolight ISO-8
AFSB-643-M-DL	AFSB-1, AFSB-1XS	SLM-643-M-DL	SLM-1, SLM-1XS	Metaphase Diffuses Domlicht MB-DL101, MB-DL206, MB-DL306, MB-DL406, MB-DL606, MB-DL706 und MB-DL906
AFSB-644-M-RL	AFSB-1, AFSB-1XS	SLM-644-M-RL	SLM-1, SLM-1XS	Metaphase Diffuse Axial-Ringlichter MB-RL101, MB-RL 205, MB-RL301 und MB-BL410
AFSB-646-M-RL050	AFSB-1, AFSB-1XS	SLM-646-M-RL050	SLM-1, SLM-1XS	Metaphase RAL050
AFSB-648-M-FLD	AFSB-1	SLM-648-M-FLD	SLM-1	Metaphase FLD806
Microscan				
AFSB-500XS-D-GB	AFSB-1XS	SLM-500XS-D-GB	SLM-1XS	CCD, CMOS
AFSB-560-D-AMT	AFSB-1, AFSB-1XS	SLM-560-D-AMT	SLM-1, SLM-1XS	CCD, CMOS
AFSB-590XS-M-MINIHAWK	AFSB-1XS	SLM-590XS-M-MINIHAWK	SLM-1XS	Microscan MS-3, Mini XI und Minihawk
AFSB-591-M-QX-HAWK	AFSB-1, AFSB-1XS	SLM-591-M-QX-HAWK	SLM-1, SLM-1XS	Microscan QX Hawk
AFSB-592-M-QX-830-870	AFSB-1, AFSB-1XS	SLM-592-M-QX-830-870	SLM-1, SLM-1XS	Microscan QX 830 und 870
AFSB-593XS-M-MICROHAWK	AFSB-1XS	SLM-593XS-M-MICROHAWK	SLM-1XS	Microscan ID-20, ID-30 und ID-40 Microhawk Kameras
Nicht markenspezifisch				
AFSB-5XS	AFSB-2XS, AFSB-2XS90, AFSB-2-2XS	SLM-5XS	SLM-2XS, SLM-2XS90, SLM-2-2XS	1/4 20 Stativhalterungen
AFSB-6	AFSB-1	SLM-6	SLM-1	Diese Rohlingplatte ist für die endnutzerspezifische Montage bestimmt
AFSB-6XS	AFSB-1XS	SLM-6XS	SLM-1XS	Diese Rohlingplatte ist für die endnutzerspezifische Montage bestimmt
AFSB-630XS-30	AFSB-1XS	SLM-630XS-30	SLM-1XS	Gewinde, 30 mm

Halteplatten

Englisch		Metrisch		
Art.-Nr.	Wird montiert an	Art.-Nr.	Wird montiert an	Passend für folgende Produkte
Omron				
AFSB-510XS-S-XC56	AFSB-2XS, AFSB-2XS90, AFSB-2-2XS	SLM-510XS-S-XC56	SLM-2XS, SLM-2XS90, SLM-2-2XS	FZ-S, FZ-SC, FZ-S2M, FZ-SC2M, FH-SM05R, FH-SC05R
AFSB-512XS-OM-FQ2-FH	AFSB-1XS	SLM-512XS-OM-FQ2-FH	SLM-1XS	Omron Kamera der FQ2 Serie, FH-SM05R und FH-SC05R
Pepperl +Fuchs				
AFSB-561-D-MATRIX	AFSB-1, AFSB-1XS	SLM-561-D-MATRIX	SLM-1, SLM-1XS	CBN15-F64-A2-V31
SICK				
AFSB-515XS-S-ICR620	AFSB-1XS	SLM-515XS-S-ICR620	SLM-1XS	SICK Lector 62X Barcode-Lesegerät
AFSB-516-S-INSPECTOR	AFSB-1, AFSB-1XS	SLM-516-S-INSPECTOR	SLM-1, SLM-1XS	Sick Inspector I Serie, IVC 2D, LUT3, CLV-61X, LMS 100-1000, TIM310, Lector 63X Serie
AFSB-517S-LECTOR64X65X	AFSB-1, AFSB-1XS	SLM-517S-LECTOR64X65X	SLM-1, SLM-1XS	Sick Lector Kameras der Serie 64X und 65X
AFSB-552XS-K-IVG	AFSB-1XS	SLM-552XS-K-IVG	SLM-1XS	Sick OD Mini Serie
Smart Vision				
AFSB-620-S75	AFSB-1, AFSB-1XS	SLM-620-S75	SLM-1, SLM-1XS	Smart Vision Brick Light-Spotbeleuchtung S75, SC75, ODS75, SW75 und ODSW75
AFSB-621-L300	AFSB-1, AFSB-1XS	SLM-621-L300	SLM-1, SLM-1XS	Smart Vision L300
AFSB-622-SV-EZRL	AFSB-1, AFSB-1XS	SLM-622-SV-EZRL	SLM-1, SLM-1XS	EZ Smart Vision Beleuchtung
AFSB-623-HPIA	AFSB-1, AFSB-1XS	SLM-623-HPIA	SLM-1, SLM-1XS	Smart Vision HPIA-Beleuchtung für Cognex Kamera ODDM-302 Serie, ODDM-503 Serie, ODDM-R3VI, DM302-HPIA und DM503-HPIA
Sony				
AFSB-500XS-D-GB	AFSB-1XS	SLM-500XS-D-GB	SLM-1XS	Sony XC-ST50
AFSB-510XS-S-XC56	AFSB-2XS, AFSB-2XS90, AFSB-2-2XS	SLM-510XS-S-XC56	SLM-2XS, SLM-2XS90, SLM-2-2XS	Sony XC56
AFSB-535XS-B-ACA2500	AFSB-1XS	SLM-535XS-B-ACA2500	SLM-1XS	Bobcat B1310
Spectrum Illumination				
AFSB-500XS-D-GB	AFSB-1XS	SLM-500XS-D-GB	SLM-1XS	ECO Serie
AFSB-560-D-AMT	AFSB-1, AFSB-1XS	SLM-560-D-AMT	SLM-1, SLM-1XS	ECO Serie
AFSB-523-C-I2000	AFSB-1, AFSB-1XS	SLM-523-C-I2000	SLM-1, SLM-1XS	ECO Serie
SVS-Vistek				
AFSB-520XS-C-DMIC	AFSB-1XS	SLM-520XS-C-DMIC	SLM-1XS	SVS-Vistek Kameras der EVO Serie
VESA				
AFSB-9	AFSB-1	SLM-9	SLM-1	VESA 75 mm und 100 mm
AFSB-9-MOD-HD	AFSB-1HD	SLM-9-MOD-HD	SLM-1HD	VESA 75 mm und 100 mm

Eine aktuelle Liste aller Marken und Platten finden Sie unter Brand Match auf unserer Website!

Swivellink® Montagelösungen

Zusätzliche Produkte

Englisch		Metrisch		
Art.-Nr.	Wird montiert an	Art.-Nr.	Wird montiert an	Passend für folgende Produkte
Adaptors				
AFSB-2-2XS	Alle Kugeln der Standard- oder XS-Serie, englische Maße	SLM-2-2XS	Alle Kugeln der Standard- oder XS-Serie, metrische Maße	Mit dieser Kupplung wird Kugeln der Standard-Serie mit Kugel der XS-Serie verbunden. So wird eine beliebige bedarfsgerechte Kombination der Kugeln ermöglicht.
AFSB-3	AFSB-2, AFSB-290, AFSB-2-2XS	SLM-3	SLM-2, SLM-290, SLM-2-2XS	Dieser Kugeladapter kann nur mit einem 1/2" NPT-Rohrgewinde (englisch) oder einem ⅜-19 BSPT-Gewinde (metrisch) verwendet werden und dient dem Erreichen einer beliebigen Länge.
AFSB-12-28.5	AFSB-2, AFSB-2XS	----	-----	Dieser Kugelbuchsenadapter ermöglicht die Aufnahme der 28,5 mm großen Kugel in das Standardgelenk AFSB-2 oder das T-Gelenk AFSB-290 und somit einen größeren Bewegungsbereich. Der Kugelbuchsenadapter besteht aus 2 Hälften, die auf der 28,5 mm großen Kugel festgeklemmt werden, damit die Kugel mit gutem Sitz in das Standardgelenk passt.
Schalterhalterung				
AFSB-4	AFSB-2, AFSB-290	SLM-4	SLM-2, SLM-290	Wenn ergonomische Faktoren eine Rolle spielen, bietet sich hiermit eine optimale Lösung für das Anbringen eines Ein/Aus-Schalters an der Maschine. Diese Halterung bietet ein Anschlussgewinde M30 x 1,5 mm und ausreichend Raum für einen internen Kabelanschluss. Diese Ausführung sorgt dafür, dass der Schalter vor Beschädigungen geschützt wird. Wenn Sie diese Halterung einmal verwendet haben, werden Sie nie wieder herkömmliche quadratische Halterungen verwenden.
Sensorhalterungen Unsere Sensorhalterungen sind mit einem Schauloch ausgestattet, damit beim Einschrauben des Sensors in die Halterung die Anzeigelämpchen beobachtet werden können. Für ein ordentliches Aussehen und Schutz vor Beschädigungen kann das Sensorkabel durch die Swivellink-Baugruppe hindurch nach hinten verlegt werden, um ein ordentliches Aussehen und Schutz vor Beschädigungen zu bieten.				
AFSB-7	AFSB-2, AFSB-290, AFSB-2-2XS	SLM-7	SLM-2, SLM-290, SLM-2-2XS	**Passend für folgende Produkte:** Allen Bradley, Balluff, Banner, Baumer, Carlo Gavazzi, Contrinex, Datalogic, Di-Soric, HTM, IFM, Keyence, Leuze, Omron, Pepperl Fuchs, Red Lion, Sensopart, und Turck 30 mm Sensoren mit Gewinderohr.
AFSB-7XS	AFSB-2XS, AFSB-2XS90, AFSB-2-2XS	SLM-7XS	SLM-2XS, SLM-2XS90, SLM-2-2XS	**Passend für folgende Produkte:** Allen Bradley, Balluff, Banner, Baumer, Carlo Gavazzi, Contrinex, Datalogic, Di-Soric, HTM, IFM, Keyence, Leuze, Omron, Pepperl Fuchs, Sensopart und Turck 12 mm Sensoren mit Gewinderohr.
AFSB-8	AFSB-2, AFSB-290, AFSB-2-2XS	SLM-8	SLM-2, SLM-290, SLM-2-2XS	**Passend für folgende Produkte:** Allen Bradley, Balluff, Banner, Baumer, Carlo Gavazzi, Contrinex, Datalogic, Di-Soric, HTM, IFM, Keyence, Leuze, Omron, Pepperl Fuchs, Red Lion, Sensopart, Sick, Tri-Tronics und Turck 18 mm Sensoren mit Gewinderohr.
AFSB-8XS	AFSB-2XS, AFSB-2XS90, AFSB-2-2XS	SLM-8XS	SLM-2XS, SLM-2XS90, SLM-2-2XS	**Passend für folgende Produkte:** Allen Bradley, Balluff, Banner, Baumer, Contrinex, Datalogic, Di-Soric, HTM, IFM, Keyence, Leuze, Omron, Pepperl Fuchs, Red Lion, Sensopart, und Turck 8 mm Sensoren mit Gewinderohr.
Tischklemmen				
AFSB-CB	AFSB-1, AFSB-1XS	SLM-CB	SLM-1, SLM-1XS	Für die Befestigung einer Swivellink-Halterung an der Tischseite kann ein standardmäßiger Klemmsockel mit Spannknopf verwendet werden.
Hebel				
AFSB-SPANNHEBEL	AFSB-2, AFSB-290, AFSB-2XS, AFSB-2XS90, AFSB-2-2XS	SLM-SPANNHEBEL	SLM-2, SLM-290, SLM-2XS, SLM-2XS90, SLM-2-2XS	Der Spannhebel-Bausatz kann in den Gelenken der Standard- oder XS-Serie verwendet werden und ermöglicht schnelle Justierungen der Armposition. Dazu wird eine der Schrauben des Gelenks entfernt und die Distanzscheibe mit Hebel angebracht. Nachdem die korrekte Position eingestellt ist, werden die restlichen Schrauben festgezogen. Hebel und Distanzscheibe können dann entfernt und die Originalschraube kann wieder eingesetzt werden. Alternativ kann der Hebel auch am Gelenk angebracht bleiben.
Werkzeuge				
SL-0316-T	---	---	---	Der 3/16" Knebelgriffschlüssel wird bei der Standardserie für die Befestigung des Kugelsockels AFSB-1 an allen Platten der Standardserie verwendet.
SL-0532-T	---	---	---	Der 5/32" Knebelgriffschlüssel wird für die Schrauben in allen Gelenken der Standard- und XS-Serie verwendet (AFSB-2, AFSB-290, AFSB-2XS, AFSB-2XS90 und AFSB-2-2XS) sowie für die Montage des Kugelsockels AFSB-1XS an den Halteplatten der XS-Serie.
---	---	SLM-4MMT	---	Der 4 mm Knebelgriffschlüssel wird für alle metrischen Gelenke und zum Befestigen der metrischen Kugelsockel an den metrischen Halteplatten verwendet.

Grundbausätze

Englisch

Art.-Nr.	Beinhaltet
Einzelarm	
	Diese Bausätze sind für die Montage aller Halteplatten der Standard-Serie ausgeführt. Die Platten müssen separate bestellt werden.
AFSB-1002	(2) AFSB-1 Sockel, (2) AFSB-2 Gelenke, (1) AFSB-3-2 Verbindung und (1) Spannhebel
AFSB-1002XS	(2) AFSB-1XS Sockel, (2) AFSB-2XS Gelenke, (1) AFSB-3-2XS Verbindung und (1) Spannhebel
AFSB-1004	(2) AFSB-1 Sockel, (2) AFSB-2 Gelenke, (1) AFSB-3-4 Verbindung und (1) Spannhebel
AFSB-1004XS	(2) AFSB-1XS Sockel, (2) AFSB-2XS Gelenke, (1) AFSB-3-4XS Verbindung und (1) Spannhebel
AFSB-1006	(2) AFSB-1 Sockel, (2) AFSB-2 Gelenke, (1) AFSB-3-6 Verbindung und (1) Spannhebel
AFSB-1008	(2) AFSB-1 Sockel, (2) AFSB-2 Gelenke, (1) AFSB-3-8 Verbindung und (1) Spannhebel
AFSB-10012	(2) AFSB-1 Sockel, (2) AFSB-2 Gelenke, (1) AFSB-3-12 Verbindung und (1) Spannhebel
Doppelarm	
	Diese Bausätze sind für die Montage aller Halteplatten der Standard-Serie ausgeführt. Bei den Doppelarm-Bausätzen werden für T-Gelenke verwendet, sodass z. B. Kamera und Licht montiert werden können. Die Platten müssen separate bestellt werden.
AFSB-1102	(3) AFSB-1 Sockel, (4) AFSB-2 Gelenke, (1) AFSB-290 T-Gelenk, (1) AFSB-3T T-Verbindung, (2) AFSB-3-2 Verbindungen und (2) Spannhebel.
AFSB-1102XS	(3) AFSB-1XS Sockel, (5) AFSB-2XS90 Gelenke, (1) AFSB-3XST T-Verbindung, (2) AFSB-3-2XS Verbindung und (2) Spannhebel.
AFSB-1104	(3) AFSB-1 Sockel, (4) AFSB-2 Gelenke, (1) AFSB-290 T-Gelenk, (1) AFSB-3T T-Verbindung, (2) AFSB-3-4 Verbindungen und (2) Spannhebel.
AFSB-1104XS	(3) AFSB-1XS Sockel, (5) AFSB-2XS90 Gelenke, (1) AFSB-3XST T-Verbindung, (2) AFSB-3-4XS Verbindung und (2) Spannhebel.
AFSB-1106	(3) AFSB-1 Sockel, (4) AFSB-2 Gelenke, (1) AFSB-290 T-Gelenk, (1) AFSB-3T T-Verbindung, (2) AFSB-3-6 Verbindungen und (2) Spannhebel.
AFSB-1108	(3) AFSB-1 Sockel, (4) AFSB-2 Gelenke, (1) AFSB-290 T-Gelenk, (1) AFSB-3T T-Verbindung, (2) AFSB-3-8 Verbindungen und (2) Spannhebel.
AFSB-11012	(3) AFSB-1 Sockel, (4) AFSB-2 Gelenke, (1) AFSB-290 T-Gelenk, (1) AFSB-3T T-Verbindung, (2) AFSB-3-12 Verbindungen und (2) Spannhebel.
Schalter/Anzeigen-Bausätze	
AFSB-1000-4	Dieser Bausatz enthält ein M30-Gewinde für die Montage eines Start- oder Notaus-Schalters. Enthält (1) AFSB-4 Schaltersockel, (1) AFSB-1 Sockel, (1) AFSB-2 Gelenk.
AFSB-1000-7	Dieser Bausatz enthält eine AFSB-7 Halterung mit 30 mm Gewinde für die Montage von Signalsäulen zur Statusanzeige. Enthält (1) AFSB-7 Sensorhalterung, (1) AFSB-1 Sockel, (1) AFSB-2 Gelenk.
AFSB-1044-9	Dieser Bausatz enthält eine Monitorhalterung für VESA 75 mm und 100 mm. Enthält (1) AFSB-9 Platte, (2) AFSB-1 Sockel, (3) AFSB-2 Gelenke, (2) AFSB-3-4″ Verbindungen.
AFSB-1100	Das ist der Bausatz für die Sockel-T-Verbindung, die bei Ergänzungen verwendet wird. Dieser Bausatz enthält (1) AFSB-1 Sockel, (1) AFSB-290 T-Gelenk, (1) AFSB-3T T-Verbindung, (2) AFSB-2 Gelenke.
AFSB-1100-4	Dieser Bausatz enthält 2 AFSB-4 Schaltersockel mit M30 Gewinde für die Montage von Start-Stopp-Schaltern. Enthält (2) AFSB-4 Schaltersockel, (1) AFSB-1 Sockel, (1) AFSB-290 T-Gelenk, (1) AFSB-3T T-Verbindung, (2) AFSB-2 Gelenke.
Demo-Bausatz	
SL-Demo Bausatz	Der Swivellink® Demo-Bausatz ist unabdinglich für Forschung und Entwicklung, Wartung, Ersatzteile und Vorführungen bei erstmaligen Nutzern.

Metrisch

Art.-Nr.	Beinhaltet
Einzelarm	
SLM-10050	(2) SLM-1 Sockel, (2) SLM-2 Gelenke, (1) SLM-3-50 Verbindung und (1) Spannhebel
SLM-10050XS	(2) SLM-1XS Sockel, (2) SLM-2XS Gelenke, (1) SLM-3-50XS Verbindung und (1) Spannhebel
SLM-100100	(2) SLM-1 Sockel, (2) SLM-2 Gelenke, (1) SLM-3-100 Verbindung und (1) Spannhebel
SLM-100100XS	(2) SLM-1XS Sockel, (2) SLM-2XS Gelenke, (1) SLM-3-100XS Verbindung und (1) Spannhebel
SLM-100150	(2) SLM-1 Sockel, (2) SLM-2 Gelenke, (1) SLM-3-150 Verbindung und (1) Spannhebel
SLM-100200	(2) SLM-1 Sockel, (2) SLM-2 Gelenke, (1) SLM-3-200 Verbindung und (1) Spannhebel
SLM-100300	(2) SLM-1 Sockel, (2) SLM-2 Gelenke, (1) SLM-3-300 Verbindung und (1) Spannhebel
Doppelarm	
SLM-11050	(3) SLM-1 Sockel, (4) SLM-2 Gelenke, (1) SLM-290 T-Gelenk, (1) SLM-3T T-Verbindung, (2) SLM-3-50 Verbindungen und (2) Spannhebel.
SLM-11050XS	(3) SLM-1XS Sockel, (5) SLM-2XS90 Gelenke, (1) SLM-3XST T-Verbindung, (2) SLM-3-50XS Verbindung und (2) Spannhebel.
SLM-110100	(3) SLM-1 Sockel, (4) SLM-2 Gelenke, (1) SLM-290 T-Gelenk, (1) SLM-3T T-Verbindung, (2) SLM-3-100 Verbindungen und (2) Spannhebel.
SLM-110100XS	(3) SLM-1XS Sockel, (5) SLM-2XS90 Gelenke, (1) SLM-3XST T-Verbindung, (2) SLM-3-100XS Verbindung und (2) Spannhebel.
SLM-110150	(3) SLM-1 Sockel, (4) SLM-2 Gelenke, (1) SLM-290 T-Gelenk, (1) SLM-3T T-Verbindung, (2) SLM-3-150 Verbindungen und (2) Spannhebel.
SLM-110200	(3) SLM-1 Sockel, (4) SLM-2 Gelenke, (1) SLM-290 T-Gelenk, (1) SLM-3T T-Verbindung, (2) SLM-3-200 Verbindungen und (2) Spannhebel.
SLM-110300	(3) SLM-1 Sockel, (4) SLM-2 Gelenke, (1) SLM-290 T-Gelenk, (1) SLM-3T T-Verbindung, (2) SLM-3-300 Verbindungen und (2) Spannhebel.
Schalter/Anzeigen-Bausätze	
SLM-1000-4	Dieser Bausatz enthält ein M30-Gewinde für die Montage eines Start- oder Notaus-Schalters. Enthält (1) SLM-4 Schaltersockel, (1) SLM-1 Sockel, (1) SLM-2 Gelenk.
SLM-1000-7	Dieser Bausatz enthält eine SLM-7 Halterung mit 30 mm Gewinde für die Montage von Signalsäulen zur Statusanzeige. Enthält (1) SLM-7 Sensorhalterung, (1) SLM-1 Sockel, (1) SLM-2 Gelenk.
SLM-100100100-9	Dieser Bausatz enthält eine Monitorhalterung für VESA 75 mm und 100 mm. Enthält (1) SLM-9 Platte, (2) SLM-1 Sockel, (3) SLM-2 Gelenke, (2) SLM-3-100mm Verbindungen.
SLM-1100	Das ist der Bausatz für die Sockel-T-Verbindung, die bei Ergänzungen verwendet wird. Dieser Bausatz enthält (1) SLM-1 Sockel, (1) SLM-290 T-Gelenk, (1) SLM-3T T-Verbindung, (2) SLM-2 Gelenke.
SLM-1100-4	Dieser Bausatz enthält 2 SLM-4 Schaltersockel mit M30 Gewinde für die Montage von Start-Stopp-Schaltern. Enthält (2) SLM-4 Schaltersockel, (1) SLM-1 Sockel, (1) SLM-290 T-Gelenk, (1) SLM-3T T-Verbindung, (2) SLM-2 Gelenke.
Demo-Bausatz	
SLM-Demo Bausatz	Der Swivellink® Demo-Bausatz ist unabdinglich für Forschung und Entwicklung, Wartung, Ersatzteile und Vorführungen bei erstmaligen Nutzern.

Swivellink® Montagelösungen

Technische Daten für englische ME

Standard-Serie

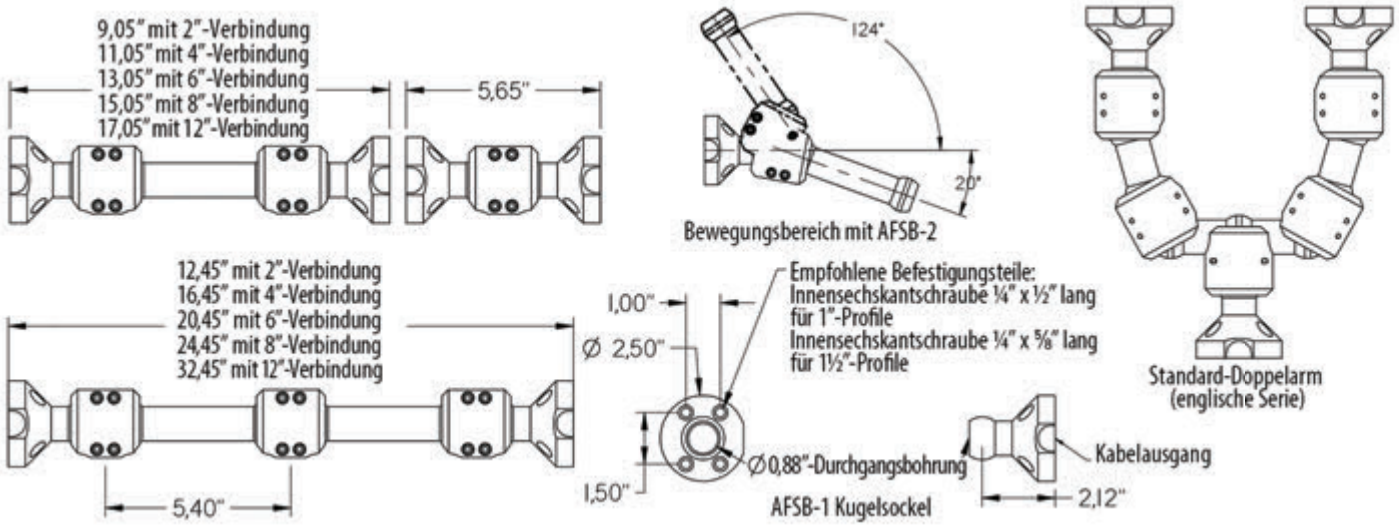

XS-Serie

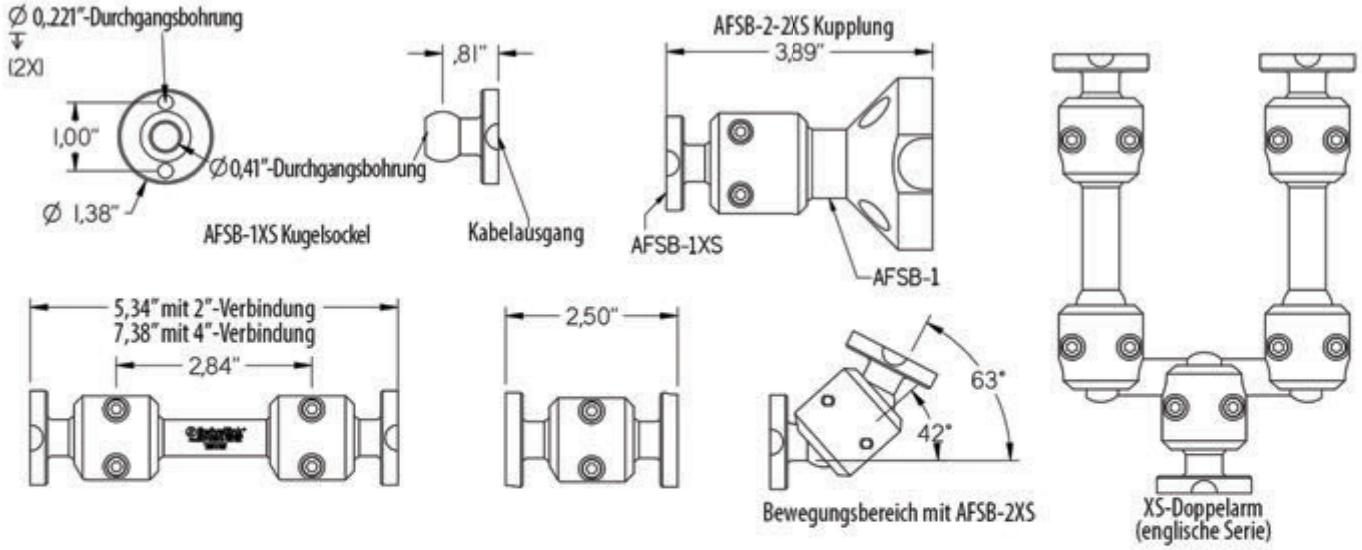

HD-Serie

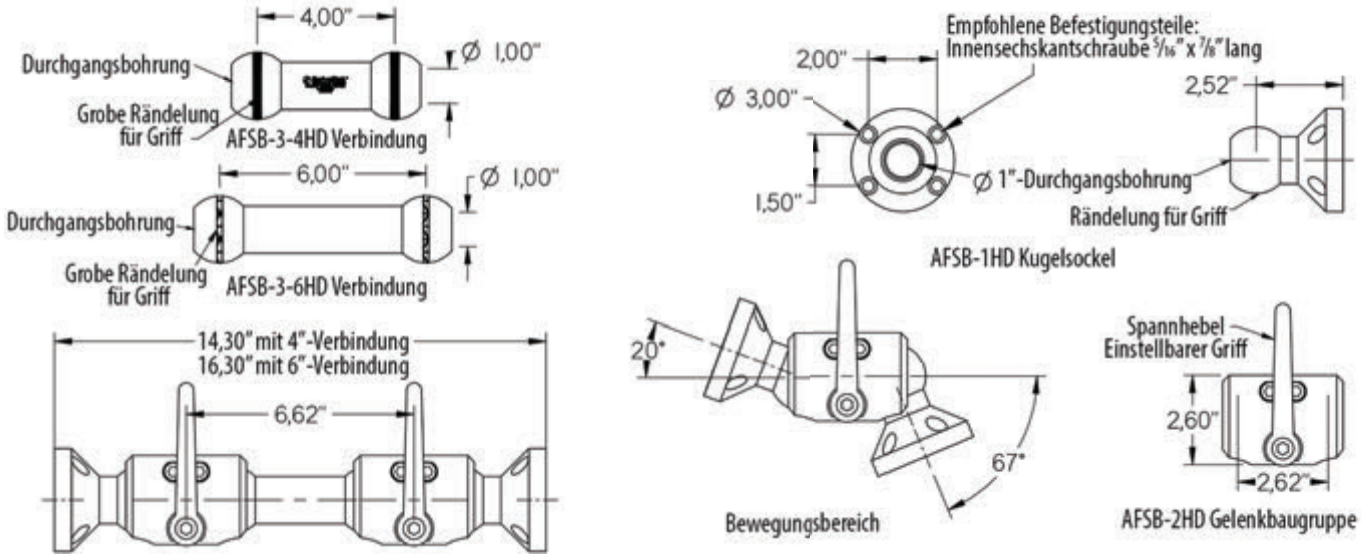

Technische Daten für metrische ME

Standard-Serie

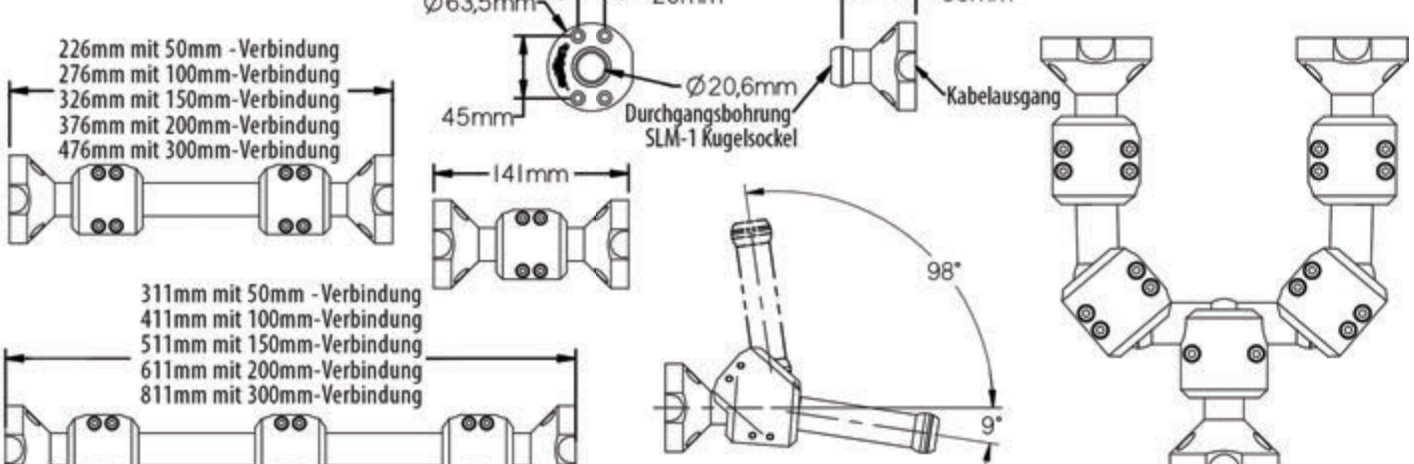

XS-Serie

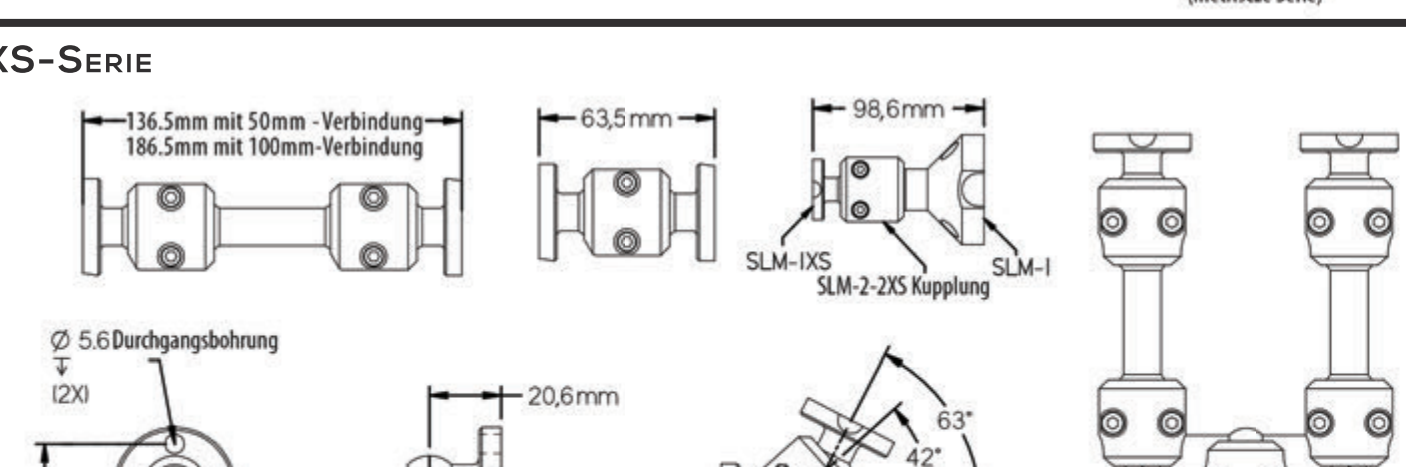

Swivellink® Montagelösungen

Konfiguration einer Montagelösung

Schritt 1.

Englische oder Metric

Bei der Konfiguration einer Swivellink® Halterung muss als erstes bestimmt werden, ob englische oder metrische Maßeinheiten zur Anwendung kommen. Bei Verwendung der englischen Maßeinheiten werden die an ihrer blauen Farbe erkennbaren Standard-Befestigungsteile (englische ME) verwendet. Bei Verwendung der metrischen Maßeinheiten werden die an ihrer grauen Farbe erkennbaren metrischen Befestigungsteile verwendet. Die mit den Platten gelieferten Schrauben sind je nach der anzubauenden Komponente Zoll- und/oder metrische Schrauben.

Die HD-Serie ist derzeit noch nicht mit metrischen Maßeinheiten erhältlich.

Schritt 2.

Standard oder Klein

Nach Bestimmung der Maßeinheiten muss die benötigte Größe festgelegt werden. Für Swivellink® stehen drei Größen zur Auswahl, die den Anforderungen der meisten Anwendungen gerecht werden müssten. Die XS-Serie ist für leichte Komponenten bestimmt. Die Standard-Serie ist für leichte bis mittelschwere Komponenten bestimmt. Die HD-Serie ist für mittelschwere bis schwere Komponenten bestimmt.

Bei der Wahl einer Größe sind folgende Punkte zu berücksichtigen:

- Das Gewicht, das die Halterung tragen muss
- Die erforderliche Gesamtlänge der Halterung
- Schwingungen oder Bewegungen an der für den Swivellink® Arm bestimmten Anbaufläche
- Der für die Montage verfügbare Platz

Als Grundlage für die Wahl der Größe bzw. Haltekraft wird der Verwendungszweck und die Gesamtlänge der Halterung herangezogen:

- **XS** – ungefähre Haltekraft 0,45 - 1,36 kg bzw. 1 - 3 lbs (nicht für schwingungs- oder bewegungsanfällige Flächen geeignet)
- **Standard** – ungefähre Haltekraft 1,8 - 13,6 kg bzw. 4 - 30 lbs
- **HD** – ungefähre Haltekraft 14 - 31,75 kg bzw. 31 - 70 lbs (nur für einarmige Halterungen mit englischen Maßeinheiten)

Für eine optimale Haltekraft muss sichergestellt werden, dass der Spalt zwischen den Gelenken entgegengesetzt zum Verbindungswinkel verläuft.

Optimal Haltekraft

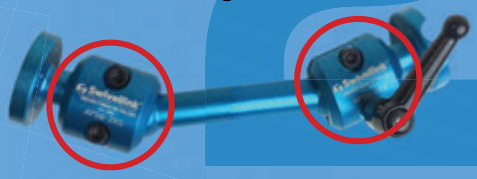

Reduzierte Haltekraft

Schritt 3.

Einzel- oder Doppelarm

Unsere Halterungen sind als Einzel- oder Doppelarmkonfiguration erhältlich. Ein Einzelarm trägt eine Komponente und ein Doppelarm kann zwei Komponenten tragen.

Bei einer Doppelarmhalterung kann beispielsweise eine Kamera und ein Licht angebracht werden.

Welche Gelenke für eine Halterung benötigt werden hängt von der Einzel- oder Doppelarmausführung und von der Serie der Einzelteile ab. (Teile der HD-Serie sind nur als Einzelarmausführung mit englischen Maßeinheiten erhältlich)

Konfiguration einer Montagelösung

Schritt 4.

Verbindungsgrößen

Swivellink® bietet verschiedene Verbindungsgrößen, damit für jede Anwendung die optimale Länge konfiguriert werden kann. Die Verbindungen werden zusammen mit Gelenken verwendet, um die Reichweite und Flexibilität der Halterung zu vergrößern. Die Verbindungen sind hohl, sodass Kabel durch sie verlegt werden können.

XS-Verbindungen:
- 2" und 4" (englische Serie)
- 50 mm und 100 mm (metrische Serie)
- Hat ¼" bzw. 6,35 mm Hohlraum für die Kabeldurchführung

Standard-Verbindungen:
- 2", 4", 6", 8", 12" (englische Serie)
- 50 mm, 100 mm, 150 mm, 200 mm, 300 mm (metrische Serie)
- Hat ¾" bzw. 19,05 mm Hohlraum für die Kabeldurchführung

HD-Verbindungen:
- 6" (englische Serie)
- Hat 7/8" Hohlraum für die Kabeldurchführung
- Keine metrische Ausführung erhältlich

Schritt 5.

Halteplatten

An der Halteplatte wird die zu tragende Komponente befestigt. Auf den Seiten 7 bis 10 sind die verfügbaren Halteplattenoptionen aufgeführt und Seite 5 enthält eine Liste der Marken, für die unsere Halteplatten geeignet sind.
Bei fast allen unserer Platten sind die für die Montage von Kamera, Licht, Sensor usw. an der Halteplatte notwendigen Befestigungsteile im Lieferumfang enthalten. Wir bieten auch Rohlingplatten für die benutzerspezifische Konfiguration an.

Da wir unserer Teile im Haus maschinell bearbeiten, können wir jederzeit auf Anfrage anwendungsspezifische Ausführungen der Platten und Teile anfertigen. Ihr örtlicher Vertrieb wird Ihnen gerne ein Angebot erstellen.

Schritt 6.

Zubehör

Nachdem Sie Ihren Bausatz fertig zusammengestellt haben, könnten eventuell einige unserer Zubehörteile von Interesse für Sie sein.

Wir bieten einen Einspannsockel an, der eine schnelle Zusammensetzung und Demontage der Halterung ermöglicht. Dieser kann auf 19 mm - 50 mm (¾" – 2") dicken Tischplatten angebracht werden.

Zum Anziehen der Gelenke bieten wir Knebelgriffschlüssel an.

Unser Spannhebel ermöglicht eine schnelle Justierungen der Armpositionen.
Zur Verwendung eines Spannhebels wird eine der Schrauben des Gelenks entfernt und die Distanzscheibe mit Hebel angebracht. Nachdem die korrekte Position eingestellt ist, werden die restlichen Schrauben festgezogen. Hebel und Distanzscheibe können dann entfernt und die Originalschraube kann wieder eingesetzt werden. Alternativ kann der Hebel auch am Gelenk angebracht bleiben.
Das Entfernen des Spannhebels ist nur bei den Gelenken der Standard-Serie möglich. Bei der XS-Serie würde sich das Gelenk verschieben, wenn der Hebel entfernt würde, um eine normale Schraube einzusetzen.

Eine aktuelle Liste aller Marken und Platten finden Sie unter Brand Match auf unserer Website!

Überblick

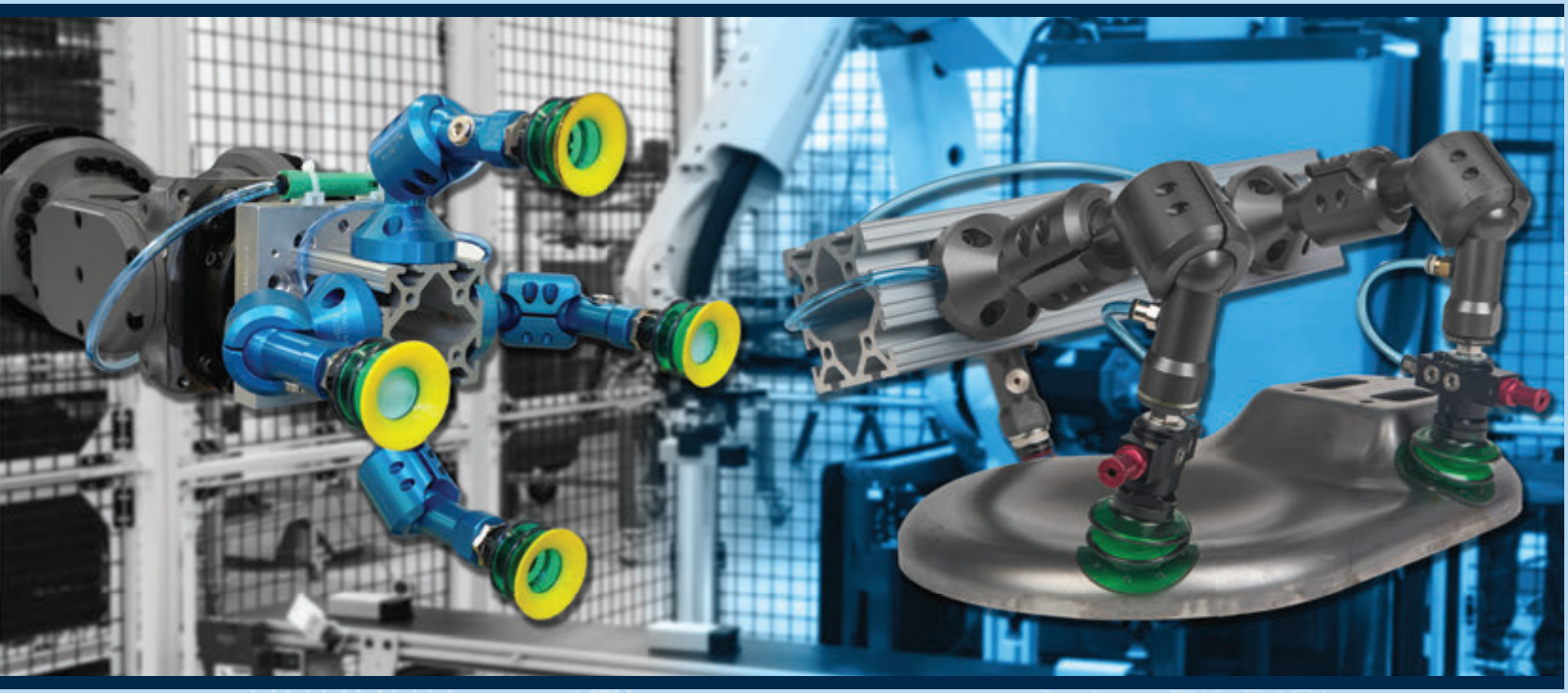

Unser Vakuum-Bausatz enthält alle Teile, die für das Hinzufügen von Vakuum zu einem Produkt der Standard-Serie benötigt werden. Unter Verwendung der mitgelieferten G1/2-Verschraubung kann jeder Vakuumsauger direkt eingeschraubt werden. Für G3/8- oder G1/4-Verschraubungen sind entsprechende Adapter im Lieferumfang enthalten.

Für eine saubere und zuverlässige Installation wird der Versorgungsschlauch durch die Gelenke, Verbindungen und Sockel hindurch verlegt.

Auch für die Montage von dezentralen Vakuumgreifern mit M8-Schraubbolzen liegt ein passender Adapter bei.

Die Druckluftversorgung wird durch die seitlichen Anschlussöffnungen zugeführt und intern verteilt. Der einzige freiliegende Schlauchabschnitt ist direkt am Greifer.

Anwendungsbeispiele

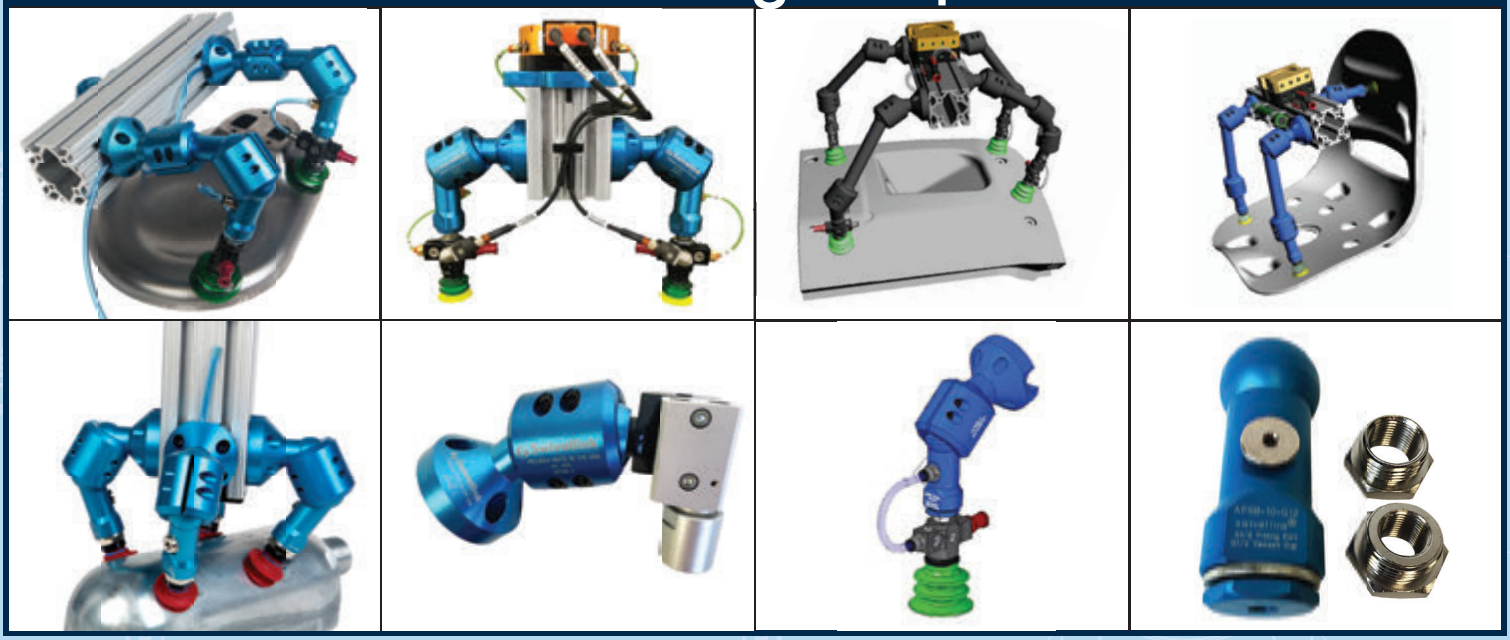

Produkttabelle

Englisch

Art.-Nr.	Beschreibung/Inhalt
Bausätze	
AFSB-10-V 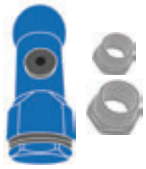	Unser Vakuum-Bausatz enthält alle Teile, die für das Hinzufügen von Vakuum zu einem Produkt der Standard-Serie benötigt werden. Unter Verwendung der mitgelieferten G1/2-Verschraubung kann jeder Vakuumsauger direkt eingeschraubt werden. Für G3/8- oder G1/4-Verschraubungen sind entsprechende Adapter im Lieferumfang enthalten. Auch für die Montage von dezentralen Vakuumgreifern mit M8-Schraubbolzen liegt ein passender Adapter bei. Die Seitenöffnung ermöglicht das interne Verlegen der Druckversorgung und der einzige, außenliegende Schlauch befindet sich am Greifer. Die Vakuumsystemkomponenten sind nicht enthalten.
AFSB-1000-10-V	Dieser Bausatz enthält zusätzlich ein Gelenk und einen Kugelsockel zum AFSB-10-V und bildet so eine großartige Ausgangsbasis zum Aufbau Ihres Vakuumgreifers. Durch Hinzufügen von Verbindungen und Gelenken kann dieser Bausatz für fast jeden Bedarf erweitert werden. **Enthält:** (1) AFSB-10-V Vakuum-Bausatz, (1) AFSB-1 Sockel, (1) AFSB-2 Gelenk. Die Vakuumsystemkomponenten (in oranger Farbe dargestellt) sind nicht enthalten.
AFSB-EOAT-KIT	Dieser Bausatz ist montagefertig für den Anbau einer Roboter-Montageplatte und die Installation von Vakuumsaugern für einen 4-armigen Vakuumgreifer. **Enthält:** (4) AFSB-1000-10-V Greiferarme, Aluminiumprofil und Bodenkappe. Die Roboter-Montageplatte muss separat bestellt werden. Die Vakuumsystemkomponenten (in oranger Farbe dargestellt) sind nicht enthalten.
Roboterflächen-Adapterplatten	
AFSB-100-EOAT	Diese Adapterplatte wird entweder vertikal oder horizontal an der Roboter-Adapterplatte und an den Aluprofilen der Serie 1,5" und 1,0" angebracht. Die Platte kann auch (2) oder (4) AFSB-1000-10-V Vakuumarme direkt auf der Platte, d.h. ohne Verwendung des Aluprofils, aufnehmen.
AFSB-101-ISO 50	**Passend für folgende Produkte:** ISO 50 + (1) AFSB-1000-10-V Vakuumarm-Montageanordnung
AFSB-101-M6X4-50	Diese Adapterplatte wird an ISO 50-konformen Robotern angebracht. Die Platte kann auch (4) AFSB-1000-10-V Vakuumarme direkt auf der Platte aufnehmen. (Anordnung mit (4) M6-Schraubbolzen)
Adapter	
AFSB-12-28.5	Dieser Kugelbuchsenadapter ermöglicht die Aufnahme der 28,5 mm großen Kugel in das Standardgelenk AFSB-2 oder das T-Gelenk AFSB-290 und somit einen größeren Bewegungsbereich.
AFSB-13.75	Dieser Kugeladapter ermöglicht die Aufnahme des 19 mm (0,75") großen „Apple Core"-Adapters in das Standardgelenk AFSB-2 oder das T-Gelenk AFSB-290 und somit einen größeren Bewegungsbereich.

Metrisch

Art.-Nr.	Beschreibung/Inhalt
SLM-10-V 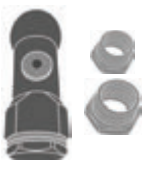	Unser Vakuum-Bausatz enthält alle Teile, die für das Hinzufügen von Vakuum zu einem Produkt der Standard-Serie benötigt werden. Unter Verwendung der mitgelieferten G1/2-Verschraubung kann jeder Vakuumsauger direkt eingeschraubt werden. Für G3/8- oder G1/4-Verschraubungen sind entsprechende Adapter im Lieferumfang enthalten. Auch für die Montage von dezentralen Vakuumgreifern mit M8-Schraubbolzen liegt ein passender Adapter bei. Die Seitenöffnung ermöglicht das interne Verlegen der Druckversorgung und der einzige, außenliegende Schlauch befindet sich am Greifer. Die Vakuumsystemkomponenten sind nicht enthalten.
SLM-1000-10-V	Dieser Bausatz enthält zusätzlich ein Gelenk und einen Kugelsockel zum SLM-10-V und bildet so eine großartige Ausgangsbasis zum Aufbau Ihres Vakuumgreifers. Durch Hinzufügen von Verbindungen und Gelenken kann dieser Bausatz für fast jeden Bedarf erweitert werden. **Enthält:** (1) SLM-10-V Vakuum-Bausatz, (1) SLM-1 Sockel, (1) SLM-2 Gelenk. Die Vakuumsystemkomponenten (in oranger Farbe dargestellt) sind nicht enthalten.
SLM-EOAT-KIT	Dieser Bausatz ist montagefertig für den Anbau einer Roboter-Montageplatte und die Installation von Vakuumsaugern für einen 4-armigen Vakuumgreifer. **Enthält:** (4) SLM-1000-10-V Greiferarme, Aluminiumprofil und Bodenkappe. Die Roboter-Montageplatte muss separat bestellt werden. Die Vakuumsystemkomponenten (in oranger Farbe dargestellt) sind nicht enthalten.
Roboterflächen-Adapterplatten	
SLM-100-EOAT	Diese Adapterplatte wird entweder vertikal oder horizontal an der Roboter-Adapterplatte und an den Aluprofilen der Serie 1,5" und 1,0" angebracht. Die Platte kann auch (2) oder (4) SLM-1000-10-V Vakuumarme direkt auf der Platte, d.h. ohne Verwendung des Aluprofils, aufnehmen.
SLM-101-ISO 50	**Passend für folgende Produkte:** ISO 50 + (1) SLM-1000-10-V Vakuumarm-Montageanordnung
SLM-101-M6X4-50	Diese Adapterplatte wird an ISO 50-konformen Robotern angebracht. Die Platte kann auch (4) SLM-1000-10-V Vakuumarme direkt auf der Platte aufnehmen. (Anordnung mit (4) M6-Schraubbolzen)
Adapter	
----	----
SLM-13.75	Dieser Kugeladapter ermöglicht die Aufnahme des 19 mm (0,75") großen „Apple Core"-Adapters in das Standardgelenk SLM-2 oder das T-Gelenk SLM-290 und somit einen größeren Bewegungsbereich.

Swivellink® Fördersystem-Bausatz

Überblick

Der Swivellink® Fördersystem-Bausatz ist ein einzigartiges Produkt für die schnelle und einfache Konstruktion einer Förderanlage. Mithilfe dieses revolutionären „Eigenbau"-Konzepts können Sie Ihr Förderproblem in 4 einfachen Schritten lösen. Konstruktions- und Versandaufwand werden ebenfalls eliminiert. Das System ist für Anwendungen mit mittelschwerer Belastung konzipiert und kann mit einem kundenseitigen Förderbandgurt, Profil und Motor ausgebaut werden, um eine bedarfsgerechte Förderanlage zu erzeugen.

Bausätze

(Aluprofil, Motoren und Keilriemen sind NICHT enthalten)

Art.-Nr.	Name	Beschreibung/Inhalt
Allgemeine Bausätze		
AFC-100X-XX-XX	Fördersystem-Bausatz	Passt für die meisten 1,5" und 3,0" Aluprofile. Die Artikelnummern zeigen, welche Merkmale enthalten sind (siehe Artikelnummernsystem unten). Aluprofil, Motoren oder Keilriemen sind nicht im Bausatz enthalten.
AFC-7-SK	Fördersystemständer-Bausatz	Der Ständer-Bausatz ohne Fuß enthält alle Teile, die zum Bau eines höhenverstellbaren Ständers ohne Fußplatte benötigt werden, außer dem Profil. Bei den Profilen müssen zum Anbringen der Platten an den Enden Gewindebohrungen vorgesehen werden. Enthält: (1) AFC-6, (1) AFC-7 und (1) AFC-7H.
AFC-7-SKF	Fördersystemständer-fuß-Bausatz	Der Ständer-Bausatz mit Fuß enthält alle Teile, die zum Bau eines höhenverstellbaren Ständers mit Fußplatte benötigt werden, außer dem Profil. Bei den Profilen müssen zum Anbringen der Platten an den Enden Gewindebohrungen vorgesehen werden. Enthält: (1) AFC-6, (1) AFC-7, (1) AFC-7H und (1) AFC-25.
Antriebsbausätze		
AFC-20DK-BI	Siehe Motoroptionen auf Seite 17 und 18	Der Antriebsbausatz für den 90-Grad-Getriebemotor enthält alle Teile, die zum Aufbau des Fördersystemantriebs benötigt werden, außer Motor und Rollenachsen. Enthält: AFC-20 Motoranbauplatte, AFC-21 Motormontage-Abdeckung, AFC-18 Förderrollenriemenscheibe, AFC-18 Motorriemenscheibe, AFC-23 Zahnriemen und sämtliche Befestigungsteile. Der Motor ist nicht enthalten.
AFC-20DK-BP	Siehe Motoroptionen auf Seite 17 und 18	Der Antriebsbausatz für parallele Getriebemotoren enthält alle Teile, die zum Aufbau des Fördersystemantriebs benötigt werden, außer Motor und Rollenachsen. Enthält: AFC-20 Motoranbauplatte, AFC-21 Motormontage-Abdeckung, AFC-18 Förderrollenriemenscheibe, AFC-19 Motorriemenscheibe, AFC-22 Zahnriemen und sämtliche Befestigungsteile. Der Motor ist nicht enthalten.
AFC-20DK-OR	Siehe Motoroptionen auf Seite 17 und 18	Der Antriebsbausatz für parallele Getriebemotoren enthält alle Teile, die zum Aufbau des Fördersystemantriebs benötigt werden, außer Motor und Rollenachsen. Enthält: AFC-20 Motoranbauplatte, AFC-21 Motormontage-Abdeckung, AFC-18 Förderrollenriemenscheibe, AFC-19 Motorriemenscheibe, AFC-23 Zahnriemen und sämtliche Befestigungsteile. Anbauplatte und Befestigungsteile für die Montage der AFC-24 Oriental Motorsteuerung sind ebenfalls enthalten. Der Motor ist nicht enthalten.

Artikelnummernsystem für die Fördersystemteile:

AFC-1002-45-OR = Fördersystem-Bausatz 4,5" breit mit 2 Ständern und Oriental Motor-Antriebsbausatz
AFC-1002 = Fördersystem-Bausatz mit 2 Ständern (die letzte Ziffer zeigt die Anzahl der Ständer und muss entsprechend geändert werden)
AFC-1002-45 = Fördersystem-Bausatz 4,5" breit mit 2 Ständern (die letzten zwei Ziffern zeigen die Breite der Rollen und müssen entsprechend geändert werden: 1.5"= 15, 3.0"= 30, 4.5"= 45, 6.0"= 60, 7.5"= 75, 9.0"= 90)
AFC-1002-45-OR = Fördersystem-Bausatz 4,5" breit mit 2 Ständern und Oriental Motor-Antriebsbausatz (die letzten zwei Buchstaben zeigen die Art des Antriebsbausatzes und müssen entsprechend geändert werden: BP = Baldor Paralleler Getriebemotor-Bausatz, BI = Baldor 90-Grad-Getriebemotor-Bausatz, OR = Oriental Getriebemotor-Bausatz)

Produkttabelle

Einzelteile

Art.-Nr.	Teilbezeichnung	Beschreibung/Inhalt
Allgemeine Teile		
AFC-1 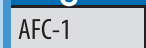	Förderband-Lagerblock	Der Förderband-Lagerblock wird am Profil angebracht und enthält das Lager für die Förderrollen. **Der Lagerblock umfasst:** Lager, Knebelmutter und Befestigungsteile Das Lager passt in die ½" große Welle der Transportrollen. Falls ein Austausch erforderlich wird, ist das Lager leicht zugänglich. Der Lagerblock ist mit einer Lochplatte für die Positionierung und Führung des Blocks auf die Profilbefestigungsnut ausgestattet.
AFC-6	Ständerführung	Die Ständerführung wird am Boden des 1,5" Vierkantprofils, das für die Herstellung eines Ständers verwendet wird, angebracht. Dieser Block bietet zusätzliche seitliche Lagerung, während sich das Profil innerhalb des 3,0" Profils des Ständersockels befindet. Die Befestigungsschraube ist im Lieferumfang enthalten.
AFC-7	Ständerverriegelungsplatte	Die Ständerverriegelungsplatte wird in die Gewindebohrungen am Ende des 3,0" Vierkantprofils geschraubt. Das verstellbare 1,5" Vierkantprofil kann im Winkel von 45 Grad ausgerichtet werden und passt in das 3,0" Vierkantprofil. Im Lieferumfang dieser Platte ist auch der Hebelbausatz enthalten, mit dem das Profil arretiert und die Höhe verstellt werden kann. Auch die Befestigungsteile für die Gewindebohrungen im 3,0" Vierkantprofil sind enthalten.
AFC-10	Spannblock	Dieser Block wird am Umlenkrollenende verwendet, um eine exakte Riemenspannung zu gewährleisten. Wird in Verbindung mit den AFC-1 Lagerblöcken verwendet. Dieser Block wird unter Verwendung der beiliegenden Befestigungsteile in der T-Nut des Profils montiert. Die mitgelieferte Spannschraube kann mit einem standardmäßigen Maulschlüssel gedreht werden.
AFC-14V-15	Fördersystem-rollen	Die Fördersystemrollen sind 1,5" breit und können gestapelt angeordnet werden, so dass Förderbahnbreiten von 1,5", 3,0", 4,5", 6,0", 7,5" und 9" erreicht werden. Die Rollen können antriebs- und umlenkrollenseitig verwendet werden. Die Rollen sind mit einem 6 mm breiten zentrierten Keilriemen für die Antriebs- und Riemenzentrierung ausgestattet. Dieser Keilriemen richtet sich auf die T-Nut im Profil aus, sodass das Bandmaterial über die gesamte Förderbandlänge hinweg geführt wird. Stellschrauben zum Sichern der Achsen sind ebenfalls enthalten. Die Antriebs- und Umlenksachsen sind nicht enthalten und müssen separat bestellt werden.
AFC-17	Brückenplatte	Die Brückenplatte wird für 6,0", 7,5" oder 9,0" breite Fördersysteme verwendet, um die Profile hinter den Antriebs- und Umlenkrollen zu verbinden und aufeinander ausgerichtet zu halten. Enthält die Befestigungsteile.
AFC-25	Ständerfußplatte	Die Ständerfußplatte wird am 3,0" Profil, das an einem Ständersockel verwendet wird, angebracht. Das Schraubenmuster für das Profil ist auf den erforderlichen 45-Grad-Winkel ausgerichtet. Die Platte bietet ein stabiles Fundament und ist für die Verwendung von Nivellierschrauben und Bodenverankerungen ausgestattet. Die Befestigungsteile für die Montage am Aluprofil sind enthalten. Nivellierschrauben und Verankerungsschrauben sind nicht enthalten.
Rollenachsen		
AFC-15-15	1,5" Rollenachse	Rollenachse für Umlenkradseite bei einem 1,5" breiten Förderband.
AFC-15-30	3,0" Rollenachse	Rollenachse für Umlenkradseite bei einem 3,0" breiten Förderband.
AFC-15-45	4,5" Rollenachse	Rollenachse für Umlenkradseite bei einem 4,5" breiten Förderband.
AFC-15-60	6,0" Rollenachse	Rollenachse für Umlenkradseite bei einem 6,0" breiten Förderband.
AFC-15-75	7,5" Rollenachse	Rollenachse für Umlenkradseite bei einem 7,5" breiten Förderband.
AFC-15-90	9,0" Rollenachse	Rollenachse für Umlenkradseite bei einem 9,0" breiten Förderband.
AFC-16-15	1,5" Rollenachse	Rollenachse für Antriebsseite bei einem 1,5" breiten Förderband.
AFC-16-30	3,0" Rollenachse	Rollenachse für Antriebsseite bei einem 3,0" breiten Förderband.
AFC-16-45	4,5" Rollenachse	Rollenachse für Antriebsseite bei einem 4,5" breiten Förderband.
AFC-16-60	6,0" Rollenachse	Rollenachse für Antriebsseite bei einem 6,0" breiten Förderband.
AFC-16-75	7,5" Rollenachse	Rollenachse für Antriebsseite bei einem 7,5" breiten Förderband.
AFC-16-90	9,0" Rollenachse	Rollenachse für Antriebsseite bei einem 9,0" breiten Förderband.
Laufrollen		
AFC-CASTER1	Eine einzelne drehbare Laufrolle	
AFC-CASTER4	Ein Satz von 4 drehbaren Laufrollen	

Swivellink® Fördersystem-Bausatz

Leitfaden für die Motordimensionierung

Motoroptionen für den Antriebsbausatz

Beschreibung und Antriebsbausatz							
Art.-Nr. für Baldor PSSH mit fester Drehzahl - AFC-20DK-BP							
GCP24369	GCP24702	GCP24362	GCP24186	GCP24114	GCP24122	GCP24124	GCP24100
GCP24072	GCP24050	GCP24037	GCP24026	GCP24017	GCP24013	GCP24010	GCP24007
GCP24005	GCP24134	GCP24136	GCP24138	GCP24140	GCP24142		
Art.-Nr. für Baldor PSSH mit variabler Drehzahl - AFC-20DK-BP							
IDGMP24180	IDGMP24090	IDGMP24060	IDGMP24030	IDGMP24020	IDGMP24010	IDGMP24005	
Art.-Nr. für Baldor JAF - AFC-20DK-BI							
GPF13514	GPF13515	GPF13516	GPF13517	GPF13530	GPF13532		
Art.-Nr. für Oriental Gleichstrommotor, bürstenlos, mit IP20-Steuerung - AFC-20DK-OR							
BMU5120A-5A-3	BMU5120A-10A-3	BMU5120A-15A-3	BMU5120A-20A-3	BMU5120A-30A-3	BMU5120A-50A-3	BMU5120A-100A-3	BMU5120A-200A-3
BMU5120C-5A-3	BMU5120C-10A-3	BMU5120C-15A-3	BMU5120C-20A-3	BMU5120C-30A-3	BMU5120C-50A-3	BMU5120C-100A-3	BMU5120C-200A-3
Art.-Nr. für Oriental Gleichstrommotor, bürstenlos, mit IP65-Steuerung - AFC-20DK-OR							
BMU5120AP-5A-3	BMU5120AP-10A-3	BMU5120AP-15A-3	BMU5120AP-20A-3	BMU5120AP-30A-3	BMU5120AP-50A-3	BMU5120AP-100A-3	BMU5120AP-200A-3
BMU5120CP-5A-3	BMU5120CP-10A-3	BMU5120CP-15A-3	BMU5120CP-20A-3	BMU5120CP-30A-3	BMU5120CP-50A-3	BMU5120CP-100A-3	BMU5120CP-200A-3
Art.-Nr. für Oriental Wechselstrommotor mit Drehzahlregelung - AFC-20DK-OR							
DSCI540UA-5A-3V	DSCI540UA-6A-3V	DSCI540UA-7.5A-3V	DSCI540UA-9A-3V	DSCI540UA-12.5A-3V	DSCI540UA-15A-3V	DSCI540UA-18A-3V	DSCI540UA-25A-3V
DSCI540UA-30A-3V	DSCI540UA-36A-3V	DSCI540UA-50A-3V	DSCI540UA-60A-3V	DSCI540UA-75A-3V	DSCI540UA-90A-3V	DSCI540UA-100A-3V	DSCI540UA-120A-3V
DSCI540UA-150A-3V	DSCI540UA-180A-3V	DSCI540UA-250A-3V	DSCI540UA-300A-3V	DSCI540UAM-7.5A-3V	DSCI540UAM-9A-3V	DSCI540UAM-12.5A-3V	DSCI540UAM-15A-3V
DSCI540UAM-18A-3V	DSCI540UAM-25A-3V	DSCI540UAM-30A-3V	DSCI540UAM-36A-3V	DSCI540UAM-50A-3V	DSCI540UAM-60A-3V	DSCI540UAM-75A-3V	DSCI540UAM-90A-3V
DSCI540UAM-100A-3V	DSCI540UAM-120A-3V	DSCI540UAM-150A-3V	DSCI540UAM-180A-3V	DSCI540UAM-250A-3V	DSCI540UAM-300A-3V	DSCI560UA-5A-3V	DSCI560UA-6A-3V
DSCI560UA-7.5A-3V	DSCI560UA-9A-3V	DSCI560UA-12.5A-3V	DSCI560UA-15A-3V	DSCI560UA-18A-3V	DSCI560UA-25A-3V	DSCI560UA-30A-3V	DSCI560UA-36A-3V
DSCI560UA-50A-3V	DSCI560UA-60A-3V	DSCI560UA-75A-3V	DSCI560UA-90A-3V	DSCI560UA-100A-3V	DSCI560UA-120A-3V	DSCI560UA-150A-3V	DSCI560UA-180A-3V
DSCI560UA-250A-3V	DSCI560UA-300A-3V	DSCI560UAM-7.5A-3V	DSCI560UAM-9A-3V	DSCI560UAM-12.5A-3V	DSCI560UAM-15A-3V	DSCI560UAM-18A-3V	DSCI560UAM-25A-3V
DSCI560UAM-30A-3V	DSCI560UAM-36A-3V	DSCI560UAM-50A-3V	DSCI560UAM-60A-3V	DSCI560UAM-75A-3V	DSCI560UAM-90A-3V	DSCI560UAM-100A-3V	DSCI560UAM-120A-3V
DSCI560UAM-150A-3V	DSCI560UAM-180A-3V	DSCI560UAM-250A-3V	DSCI560UAM-300A-3V	DSCI590UA-5A-3V	DSCI590UA-6A-3V	DSCI590UA-7.5A-3V	DSCI590UA-9A-3V
DSCI590UA-12.5A-3V	DSCI590UA-15A-3V	DSCI590UA-18A-3V	DSCI590UA-25A-3V	DSCI590UA-30A-3V	DSCI590UA-36A-3V	DSCI590UA-50A-3V	DSCI590UA-60A-3V
DSCI590UA-75A-3V	DSCI590UA-90A-3V	DSCI590UA-100A-3V	DSCI590UA-120A-3V	DSCI590UA-150A-3V	DSCI590UA-180A-3V	DSCI590UAM-7.5A-3V	DSCI590UAM-9A-3V
DSCI590UAM-12.5A-3V	DSCI590UAM-15A-3V	DSCI590UAM-18A-3V	DSCI590UAM-25A-3V	DSCI590UAM-30A-3V	DSCI590UAM-36A-3V	DSCI590UAM-50A-3V	DSCI590UAM-60A-3V
DSCI590UAM-75A-3V	DSCI590UAM-90A-3V	DSCI590UAM-100A-3V	DSCI590UAM-120A-3V	DSCI590UAM-150A-3V	DSCI590UAM-180A-3V	DSCI540EC-5A-3V	DSCI540EC-6A-3V
DSCI540EC-7.5A-3V	DSCI540EC-9A-3V	DSCI540EC-12.5A-3V	DSCI540EC-15A-3V	DSCI540EC-18A-3V	DSCI540EC-25A-3V	DSCI540EC-30A-3V	DSCI540EC-36A-3V
DSCI540EC-50A-3V	DSCI540EC-60A-3V	DSCI540EC-75A-3V	DSCI540EC-90A-3V	DSCI540EC-100A-3V	DSCI540EC-120A-3V	DSCI540EC-150A-3V	DSCI540EC-180A-3V
DSCI540EC-250A-3V	DSCI540EC-300A-3V	DSCI540ECM-7.5A-3V	DSCI540ECM-9A-3V	DSCI540ECM-12.5A-3V	DSCI540ECM-15A-3V	DSCI540ECM-18A-3V	DSCI540ECM-25A-3V
DSCI540ECM-30A-3V	DSCI540ECM-36A-3V	DSCI540ECM-50A-3V	DSCI540ECM-60A-3V	DSCI540ECM-75A-3V	DSCI540ECM-90A-3V	DSCI540ECM-100A-3V	DSCI540ECM-120A-3V
Art.-Nr. für Oriental Wechselstrommotor mit Drehzahlregelung - AFC-20DK-OR							
DSCI540ECM-150A-3V	DSCI540ECM-180A-3V	DSCI540ECM-250A-3V	DSCI540ECM-300A-3V	DSCI560EC-5A-3V	DSCI560EC-6A-3V	DSCI560EC-7.5A-3V	DSCI560EC-9A-3V
DSCI560EC-12.5A-3V	DSCI560EC-15A-3V	DSCI560EC-18A-3V	DSCI560EC-25A-3V	DSCI560EC-30A-3V	DSCI560EC-36A-3V	DSCI560EC-50A-3V	DSCI560EC-60A-3V
DSCI560EC-75A-3V	DSCI560EC-90A-3V	DSCI560EC-100A-3V	DSCI560EC-120A-3V	DSCI560EC-150A-3V	DSCI560EC-180A-3V	DSCI560EC-250A-3V	DSCI560EC-300A-3V
DSCI560ECM-7.5A-3V	DSCI560ECM-9A-3V	DSCI560ECM-12.5A-3V	DSCI560ECM-15A-3V	DSCI560ECM-18A-3V	DSCI560ECM-25A-3V	DSCI560ECM-30A-3V	DSCI560ECM-36A-3V
DSCI560ECM-50A-3V	DSCI560ECM-60A-3V	DSCI560ECM-75A-3V	DSCI560ECM-90A-3V	DSCI560ECM-100A-3V	DSCI560ECM-120A-3V	DSCI560ECM-150A-3V	DSCI560ECM-180A-3V
DSCI560ECM-250A-3V	DSCI560ECM-300A-3V	DSCI590EC-5A-3V	DSCI590EC-6A-3V	DSCI590EC-7.5A-3V	DSCI590EC-9A-3V	DSCI590EC-12.5A-3V	DSCI590EC-15A-3V
DSCI590EC-18A-3V	DSCI590EC-25A-3V	DSCI590EC-30A-3V	DSCI590EC-36A-3V	DSCI590EC-50A-3V	DSCI590EC-60A-3V	DSCI590EC-75A-3V	DSCI590EC-90A-3V
DSCI590EC-100A-3V	DSCI590EC-120A-3V	DSCI590EC-150A-3V	DSCI590EC-180A-3V	DSCI590ECM-7.5A-3V	DSCI590ECM-9A-3V	DSCI590ECM-12.5A-3V	DSCI590ECM-15A-3V
DSCI590ECM-18A-3V	DSCI590ECM-25A-3V	DSCI590ECM-30A-3V	DSCI590ECM-36A-3V	DSCI590ECM-50A-3V	DSCI590ECM-60A-3V	DSCI590ECM-75A-3V	DSCI590ECM-90A-3V
DSCI590ECM-100A-3V	DSCI590ECM-120A-3V	DSCI590ECM-150A-3V	DSCI590ECM-180A-3 V				

Aktuelle Informationen finden Sie auf unserer Website www.swivellink.com!

Leitfaden für die Motordimensionierung

Kalkulationsformeln:

- Kalkulation der Förderbandgeschwindigkeit bei einer bekannten Motordrehzahl, ungefähre Bandgeschwindigkeit (Fuß/Minute) = Motordrehzahl x 0,4 (Beispiel: Motor mit 100 U/min = 40 Fuß/Minute Bandgeschwindigkeit)
- Kalkulation der Motordrehzahl auf Basis der gewünschten Bandgeschwindigkeit, ungefähre Motordrehzahl = Bandgeschwindigkeit Fuß/min : 0,4 (Beispiel: 30 Fuß/min Bandgeschwindigkeit = 75 U/min Motordrehzahl)
- Kalkulation der Bandzugkraft auf Basis eines bekannten Motordrehmoments, ungefähre Zugkraft in lbs = Motordrehmoment (in/lbs) = Bandzugkraft in lbs (Beispiel: 100 inch/lbs Motordrehmoment = 100 lbs Bandzugkraft)

Hinweis: Wenn eine exakte Bandgeschwindigkeit erforderlich ist, empfiehlt Swivellink die Verwendung eines Motors mit höherer Drehzahl als erforderlich und einer Drehzahlregelung am Motor, sodass die gewünschte Bandgeschwindigkeit eingestellt werden kann. Bei der Berechnung der Bandzugkraft wird die durch die Lastverteilung oder das Gurtmaterial erzeugte Reibung nicht berücksichtigt. Bei hohen Lasten kann ein Schlupf verursacht werden, wobei die maximale Zugkraft reduziert wird. Alle Kalkulationen dienen lediglich als Leitfaden für die Motorauswahl, da es sich um ungefähre Werte handelt. Gurtmaterial, Breite und Länge sowie Lastverteilung wirken sich auf die Leistung, Geschwindigkeit und Zugkraft aus.

Motoranbauplatte (AFC-20)

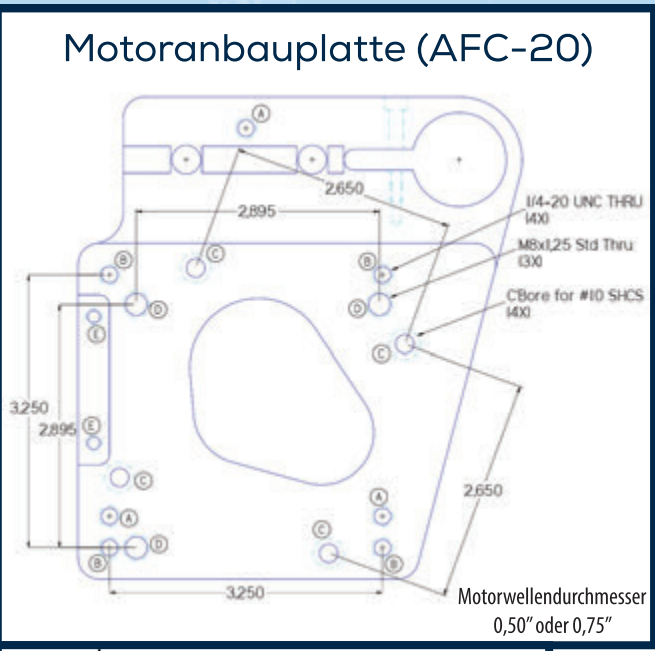

Durchgangsbohrung	Passend
A	AFC-21 Motorabdeckung
B	Baldor JAF Getriebemotor
C	Baldor PSSH und McMaster Carr Getriebemotor
D	Oriental Getriebemotor
E	Montage der AFC-24 Oriental Motorsteuerung

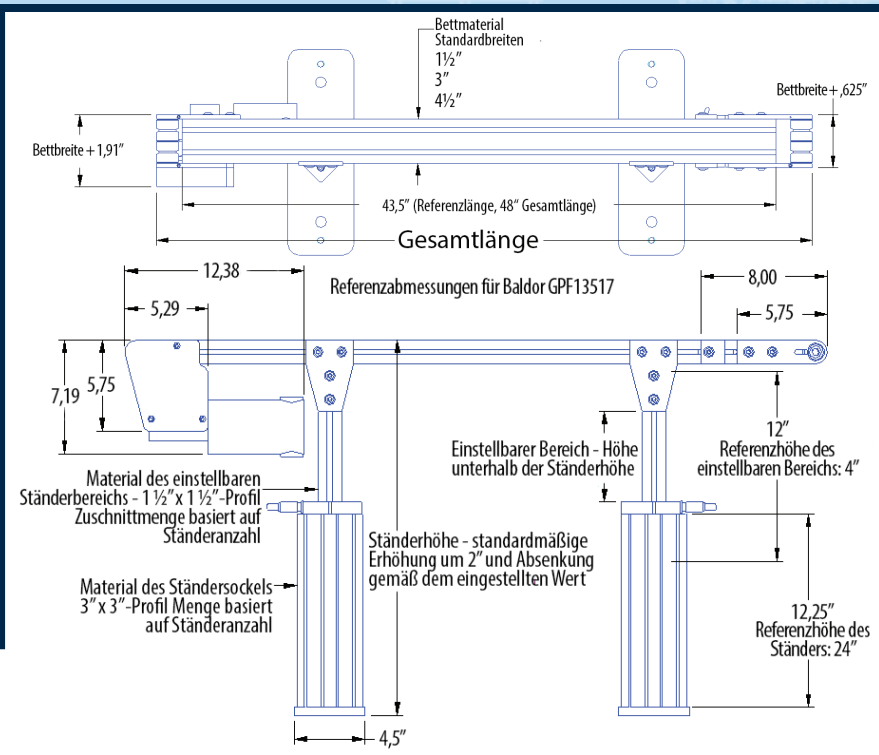

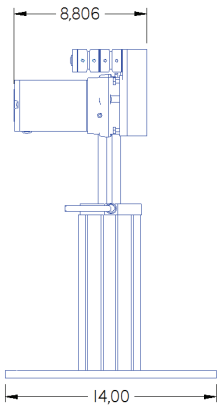

Baldor GCP24010

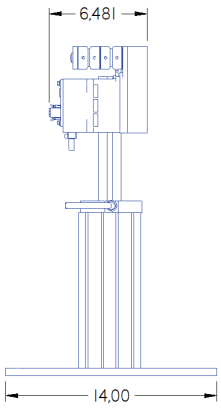

Oriental BMU5120A-20A

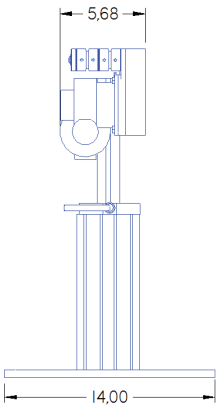

Baldor GPF13517

Profilgrössen-Tabelle

(Gilt für die meisten 1,5" großen Standardprofile.)

Material	Formel für zugeschnittene Länge
Bett	Gesamtlänge - 4,5
Ständereinstellung	Einstellung + 8,00 Das Ständereinstellungsmaß ermöglicht das Absenken der Höhe um diesen Wert und das Anheben um zusätzliche 2".
Ständersockel	Ständerhöhe - (Einstellung + 7,75)

Überblick

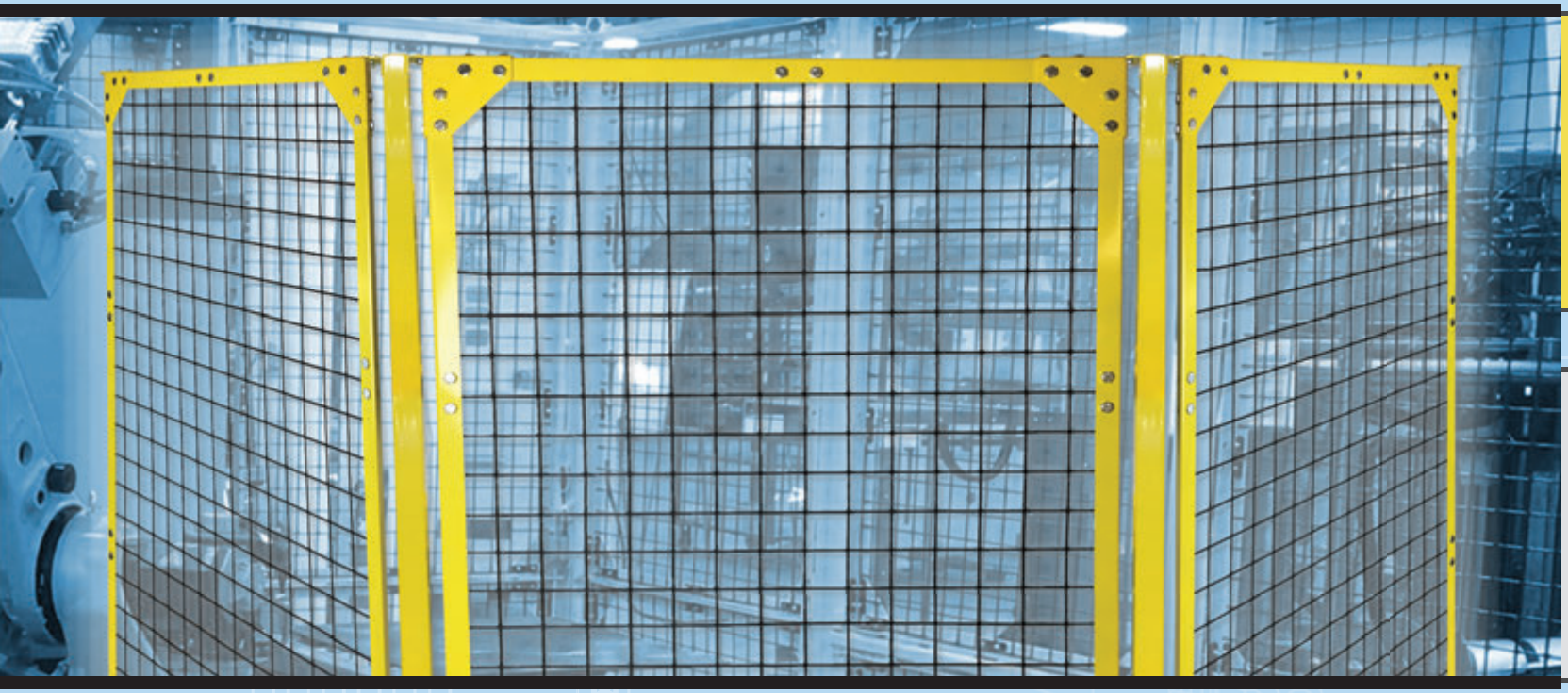

Stronguard ist eine pulverbeschichtete industrielle Schutzvorrichtungsreihe, die in der Automation und Fertigung zwei Vorteile bietet:

Modularität – Die Konstruktion ermöglicht ein leichtes Lagern des Produkts auf Regalen und einen schnellen Aufbau. Lange Wartezeiten auf anwendungsspezifisch gefertigte Schutzvorrichtungen gehören der Vergangenheit an!

Robustheit – Stronguard Produkte wurden speziell für Beständigkeit, Langlebigkeit und Robustheit entwickelt. Eliminieren Sie schwache Schutzvorrichtungen in Ihrem Werk!

Stronguard ist eines der besten Schutzprodukte auf dem Markt. Wenn Sie Robustheit, Modularität und einen leichten Aufbau wünschen, ist Stronguard™ die beste Wahl. Diese Konstruktion ist seit vielen Jahren erprobt und wir freuen uns, Ihnen diese Produkte anbieten zu können.

Merkmale

Verschraubte Ecken

Stapelbare Pfosten

4" Bodenfreiraum

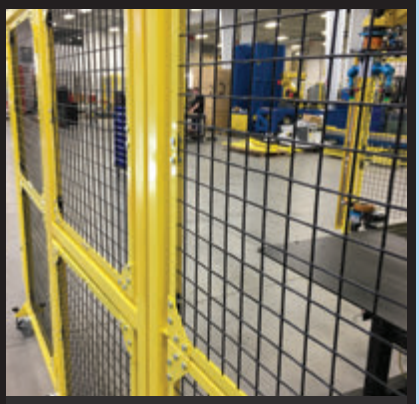

Drahtgeflecht oder Polycarbonat

Wahl der richtigen Schutzvorrichtung

Schritt 1. Umkreis messen

Zuerst muss die benötigte Gesamtlänge der Schutzvorrichtung in Zoll durch Messen des zu schützenden Umkreises ermittelt werden.

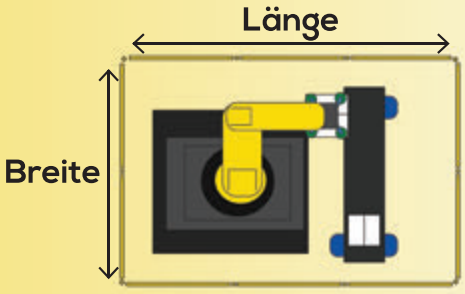

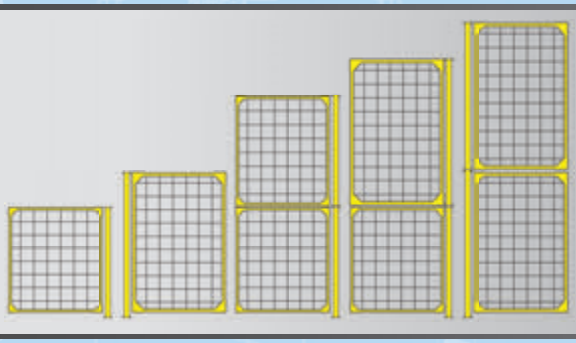

Schritt 2. Pfostenhöhe

Die Pfosten werden in den Größen „Kurz“ und „Lang“ geliefert.

Unser Pfosten und Platten sind stapelbar, sodass für größere Höhen zwei oder drei Pfosten miteinander verbunden werden können. Die Pfosten werden einfach nach Bedarf bis zum Erreichen der gewünschten Höhe aufeinander montiert.

Der Pfostenfuß ist so ausgeführt, dass für ein leichtes Reinigen des Bodens um den geschützten Bereich ein Bodenfreiraum von 4 Zoll frei bleibt.

Schritt 3. Plattenbreite

Zum Erreichen des genauen Umfangs, d. h. der exakten Länge des Umkreises, können Platten mit verschiedenen Breiten kombiniert werden.

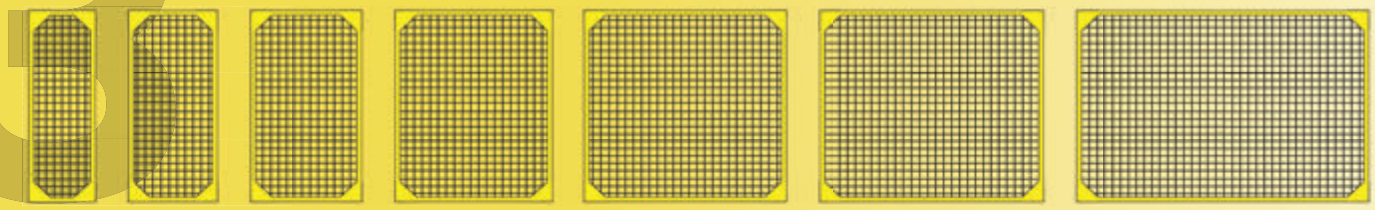

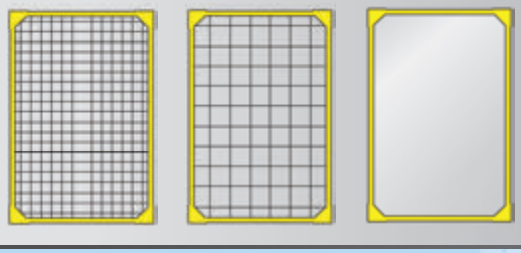

Schritt 4. Plattenart

Folgende Plattenarten sind verfügbar:

- 1x1 Zoll Drahtgeflecht
- 2x2 Zoll Drahtgeflecht
- Polycarbonat

Schritt 5. Türoptionen

Zur Wahl stehen Schwingtür oder Schiebetür.

Des Weiteren sind Türkonvertierungsbausätze erhältlich, mit denen eine bestehende Stronguard-Plattenkonfiguration in eine Tür umgewandelt werden kann.

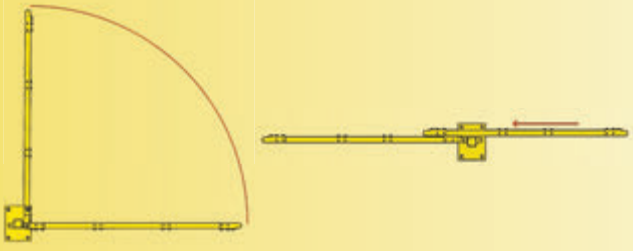

Swivellink® STRONGUARD Modular Guarding

Produkttabelle

Kurze Platten

Art.-Nr.	Art	A	B	C	D	E
SG-0832P-22	2x2" Drahtgeflecht	14"	11 ¾"	9 ½"	10 ¼"	10 ¼"
SG-0832P-11	1x1" Drahtgeflecht	14"	11 ¾"	9 ½"	10 ¼"	10 ¼"
SG-0832P-P	Polycarbonat	14"	11 ¾"	9 ½"	10 ¼"	10 ¼"
SG-1232P-22	2x2" Drahtgeflecht	18"	15 ¾"	13 ½"	14 ¼"	14 ¼"
SG-1232P-11	1x1" Drahtgeflecht	18"	15 ¾"	13 ½"	14 ¼"	14 ¼"
SG-1232P-P	Polycarbonat	18"	15 ¾"	13 ½"	14 ¼"	14 ¼"
SG-1632P-22	2x2" Drahtgeflecht	22"	19 ¾"	17 ½"	18 ¼"	18 ¼"
SG-1632P-11	1x1" Drahtgeflecht	22"	19 ¾"	17 ½"	18 ¼"	18 ¼"
SG-1632P-P	Polycarbonat	22"	19 ¾"	17 ½"	18 ¼"	18 ¼"
SG-2432P-22	2x2" Drahtgeflecht	30"	27 ¾"	25 ½"	26 ¼"	26 ¼"
SG-2432P-11	1x1" Drahtgeflecht	30"	27 ¾"	25 ½"	26 ¼"	26 ¼"
SG-2432P-P	Polycarbonat	30"	27 ¾"	25 ½"	26 ¼"	26 ¼"
SG-3232P-22	2x2" Drahtgeflecht	38"	35 ¾"	33 ¼"	34 ¼"	34 ¼"
SG-3232P-11	1x1" Drahtgeflecht	38"	35 ¾"	33 ¼"	34 ¼"	34 ¼"
SG-3232P-P	Polycarbonat	38"	35 ¾"	33 ¼"	34 ¼"	34 ¼"
SG-3632P-22	2x2" Drahtgeflecht	42"	39 ¾"	37 ¼"	38 ¼"	38 ¼"
SG-3632P-11	1x1" Drahtgeflecht	42"	39 ¾"	37 ¼"	38 ¼"	38 ¼"
SG-3632P-P	Polycarbonat	42"	39 ¾"	37 ¼"	38 ¼"	38 ¼"
SG-4832P-22	2x2" Drahtgeflecht	54"	51 ¾"	49 ¼"	50 ¼"	50 ¼"
SG-4832P-11	1x1" Drahtgeflecht	54"	51 ¾"	49 ¼"	50 ¼"	50 ¼"
SG-4832P-P	Polycarbonat	54"	51 ¾"	49 ¼"	50 ¼"	50 ¼"

Hoher Platten

Art.-Nr.	Art	A	B	C	D	E
SG-0848P-22	2x2"Drahtgeflecht	14"	11 ¾"	9 ½"	10 ¼"	10 ¼"
SG-0848P-11	1x1" Drahtgeflecht	14"	11 ¾"	9 ½"	10 ¼"	10 ¼"
SG-0848P-P	Polycarbonat	14"	11 ¾"	9 ½"	10 ¼"	10 ¼"
SG-1248P-22	2x2" Drahtgeflecht	18"	15 ¾"	13 ½"	14 ¼"	14 ¼"
SG-1248P-11	1x1" Drahtgeflecht	18"	15 ¾"	13 ½"	14 ¼"	14 ¼"
SG-1248P-P	Polycarbonat	18"	15 ¾"	13 ½"	14 ¼"	14 ¼"
SG-1648P-22	2x2" Drahtgeflecht	22"	19 ¾"	17 ½"	18 ¼"	18 ¼"
SG-1648P-11	1x1" Drahtgeflecht	22"	19 ¾"	17 ½"	18 ¼"	18 ¼"
SG-1648P-P	Polycarbonat	22"	19 ¾"	17 ½"	18 ¼"	18 ¼"
SG-2448P-22	2x2" Drahtgeflecht	30"	27 ¾"	25 ½"	26 ¼"	26 ¼"
SG-2448P-11	1x1" Drahtgeflecht	30"	27 ¾"	25 ½"	26 ¼"	26 ¼"
SG-2448P-P	Polycarbonat	30"	27 ¾"	25 ½"	26 ¼"	26 ¼"
SG-3248P-22	2x2" Drahtgeflecht	38"	35 ¾"	33 ¼"	34 ¼"	34 ¼"
SG-3248P-11	1x1" Drahtgeflecht	38"	35 ¾"	33 ¼"	34 ¼"	34 ¼"
SG-3248P-P	Polycarbonat	38"	35 ¾"	33 ¼"	34 ¼"	34 ¼"
SG-3648P-22	2x2" Drahtgeflecht	42"	39 ¾"	37 ¼"	38 ¼"	38 ¼"
SG-3648P-11	1x1" Drahtgeflecht	42"	39 ¾"	37 ¼"	38 ¼"	38 ¼"
SG-3648P-P	Polycarbonat	42"	39 ¾"	37 ¼"	38 ¼"	38 ¼"
SG-4848P-22	2x2" Drahtgeflecht	54"	51 ¾"	49 ¼"	50 ¼"	50 ¼"
SG-4848P-11	1x1" Drahtgeflecht	54"	51 ¾"	49 ¼"	50 ¼"	50 ¼"
SG-4848P-P	Polycarbonat	54"	51 ¾"	49 ¼"	50 ¼"	50 ¼"

Pfosten und Füsse

Art.-Nr.	Beschreibung
SG-32POST	Modularer kurzer Pfostenabschnitt
SG-48POST	Modularer hoher Pfostenabschnitt
SG-FOOT	Modulare Pfostenfußplatte

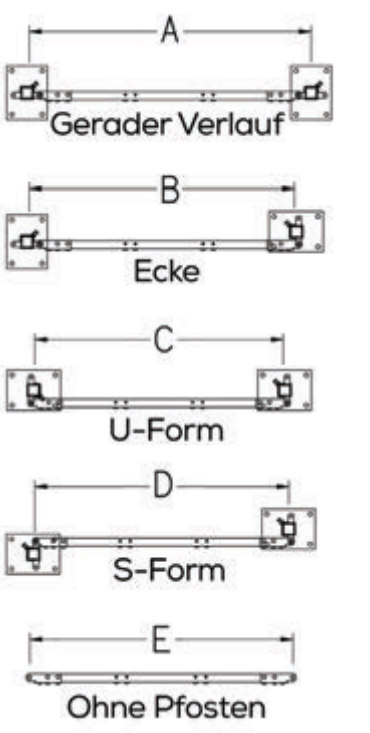

Schwingtür-Bausätze

Art.-Nr.	Art	A
SG-3232SW-32DK22	Doppeltkurz mit 2x2" Drahtgeflecht	38"
SG-3232SW-32DK11	Doppeltkurz mit 1x1" Drahtgeflecht	38"
SG-3232SW-32DKP	Doppeltkurz mit Polycarbonat	38"
SG-4832SW-32DK22	Hoch/Kurz mit 2x2" Drahtgeflecht	38"
SG-4832SW-32DK11	Hoch/Kurz mit 1x1" Drahtgeflecht	38"
SG-4832SW-32DKP	Hoch/Kurz mit Polycarbonat	38"
SG-4848SW-32DK22	Doppelthoch mit 2x2" Drahtgeflecht	38"
SG-4848SW-32DK11	Doppelthoch mit 1x1" Drahtgeflecht	38"
SG-4848SW-32DKP	Doppelthoch mit olycarbonat	38"
SG-3232SW-48DK22	Doppeltkurz mit 2x2" Drahtgeflecht	54"
SG-3232SW-48DK11	Doppeltkurz mit 1x1" Drahtgeflecht	54"
SG-3232SW-48DKP	Doppeltkurz mit Polycarbonat	54"
SG-4832SW-48DK22	Hoch/Kurz mit 2x2" Drahtgeflecht	54"
SG-4832SW-48DK11	Hoch/Kurz mit 1x1" Drahtgeflecht	54"
SG-4832SW-48DKP	Hoch/Kurz mit Polycarbonat	54"
SG-4848SW-48DK22	Doppelthoch mit 2x2" Drahtgeflecht	54"
SG-4848SW-48DK11	Doppelthoch mit 1x1" Drahtgeflecht	54"
SG-4848SW-48DKP	Doppelthoch mit Polycarbonat	54"

Schwingtürkonvertierungs-bausätze

Art.-Nr.	Art	A
SG-3232SW-32CK22	Doppeltkurz mit 2x2" Drahtgeflecht	38"
SG-3232SW-32CK11	Doppeltkurz mit 1x1" Drahtgeflecht	38"
SG-3232SW-32CKP	Doppeltkurz mit Polycarbonat	38"
SG-4832SW-32CK22	Hoch/Kurz mit 2x2" Drahtgeflecht	38"
SG-4832SW-32CK11	Hoch/Kurz mit 1x1" Drahtgeflecht	38"
SG-4832SW-32CKP	Hoch/Kurz mit Polycarbonat	38"
SG-4848SW-32CK22	Doppelthoch mit 2x2" Drahtgeflecht	38"
SG-4848SW-32CK11	Doppelthoch mit 1x1" Drahtgeflecht	38"
SG-4848SW-32CKP	Doppelthoch mit Polycarbonat	38"
SG-3232SW-48CK22	Doppeltkurz mit 2x2" Drahtgeflecht	54"
SG-3232SW-48CK11	Doppeltkurz mit 1x1" Drahtgeflecht	54"
SG-3232SW-48CKP	Doppeltkurz mit Polycarbonat	54"
SG-4832SW-48CK22	Hoch/Kurz mit 2x2" Drahtgeflecht	54"
SG-4832SW-48CK11	Hoch/Kurz mit 1x1" Drahtgeflecht	54"
SG-4832SW-48CKP	Hoch/Kurz mit Polycarbonat	54"
SG-4848SW-48CK22	Doppelthoch mit 2x2" Drahtgeflecht	54"
SG-4848SW-48CK11	Doppelthoch mit 1x1" Drahtgeflecht	54"
SG-4848SW-48CKP	Doppelthoch mit Polycarbonat	54"

Zubehör

Art.-Nr.	Beschreibung
SG-LCM-32	Kurzer Lichtvorhang
SG-LCM-48	Hoher Lichtvorhang
SG-DL-XXXX	Türverriegelungsschaltung - siehe Website
SG-SLIDING-DK	Ein Türbausatz für die Konvertierung von Platten in eine Schiebetür. Mit diesem einen Bausatz kann jeder Plattenabschnitt in eine Schiebetür verwandelt werden. Dies ist aufgrund der typischen Konstruktion einer Schiebetür möglich.

Die Endmaße für alle Schwingtür-Bausätze sind die gleichen wie die der Platten, die ersetzt werden sollen.

Das Stronguard-Design ermöglicht auch ein leichtes Hinzufügen Ihrer eigenen Kabelkanäle, Rohrleitungen oder Zubehörteile auf den Pfosten.

Technische Daten für Stronguard

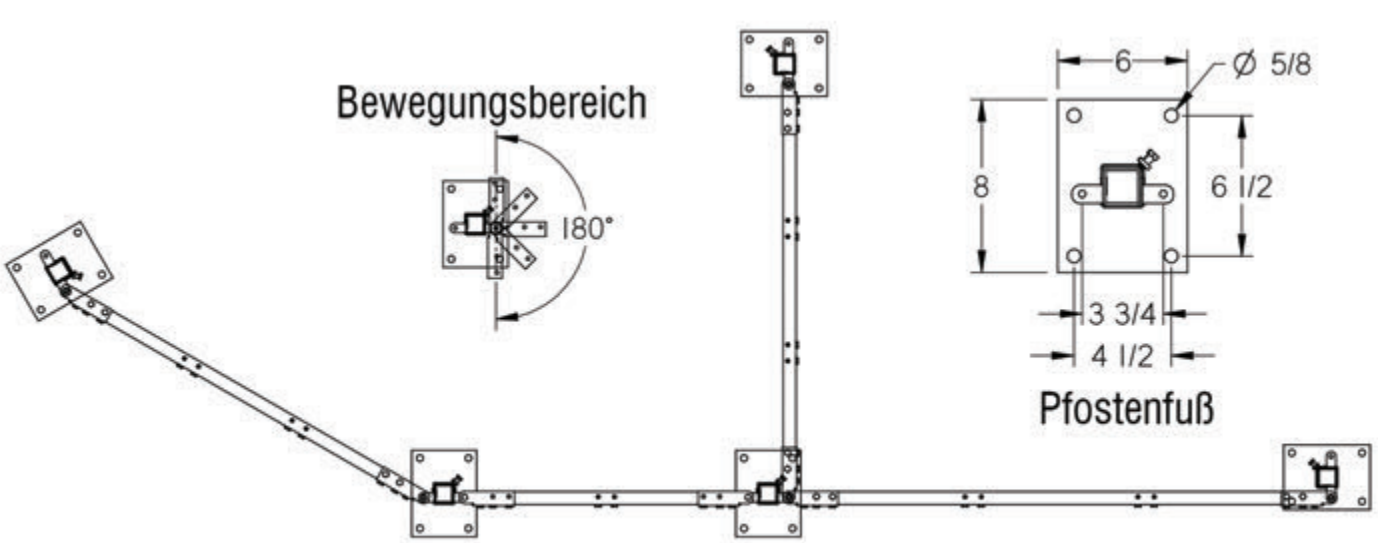

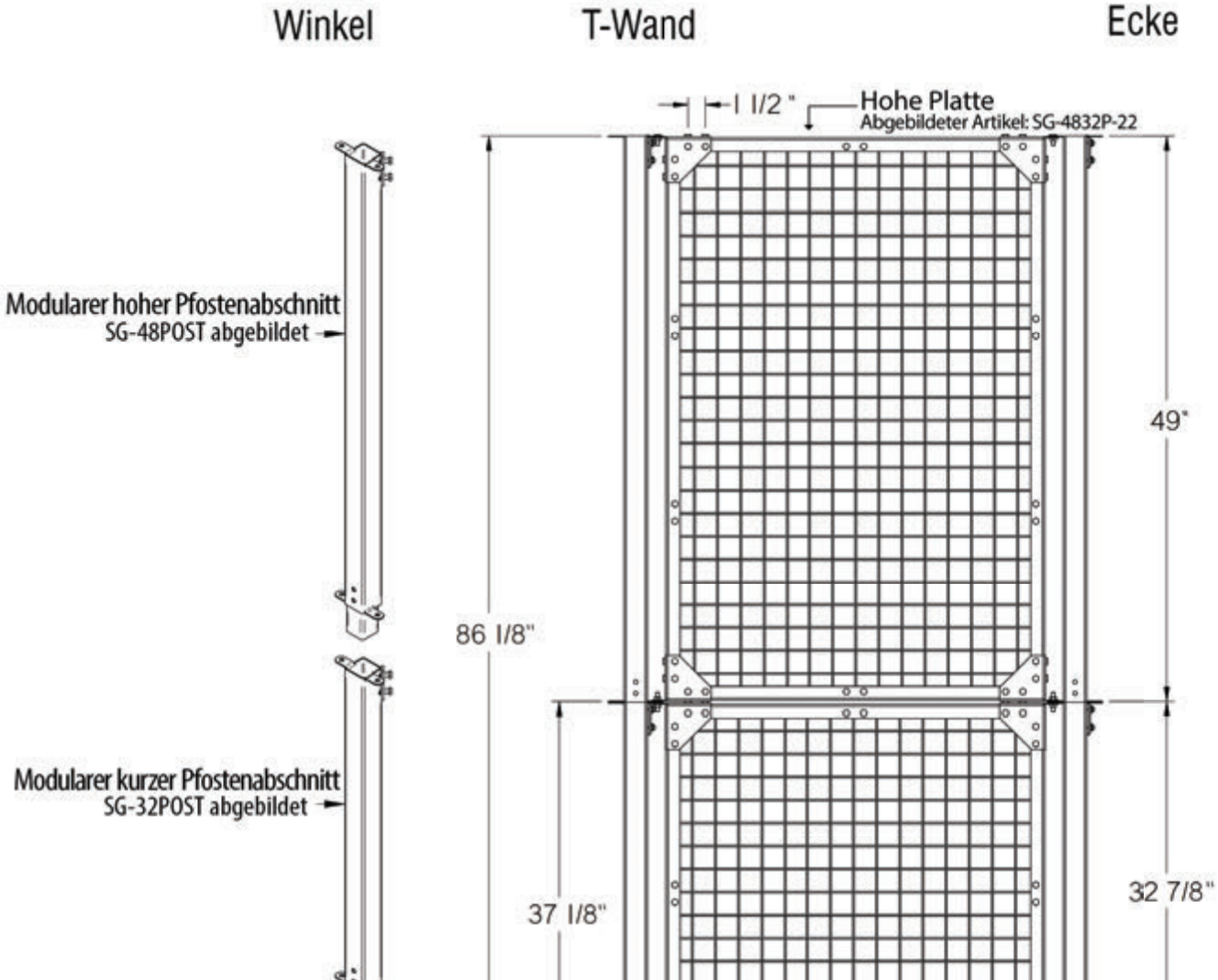

Herausgegeben im: Oktober 2017
Copyright © 2017 Swivellink. Alle Rechte vorbehalten.